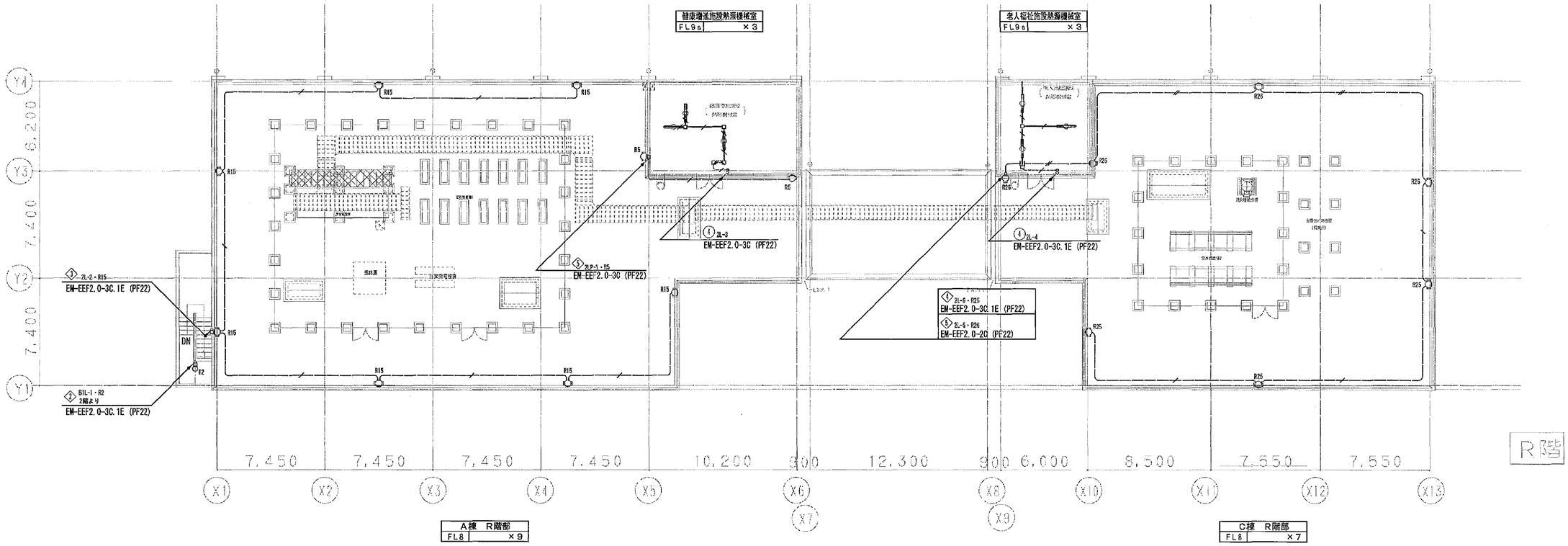

凡例（特記無き配管配線は下記による）

	EM-EEF2.0-3C.1E (PF22)	1本は接地線とする
	EM-EEF1.6-3C.1E (PF22)	1本は接地線とする
	EM-EEF1.6-3C (PF22)	
	EM-EEF1.6-2C (PF16)	
	天井隠蔽配管・配線	
	露出配管	
	天井・壁埋込配管	
	地中埋設配管	
	EM-EEF2.0-3C.1E (レースウェイ内)	1本は接地線とする
	EM-EEF1.6-3C+1E1.6 (レースウェイ内)	
	EM-EEF1.6-2C×2+1E1.6 (レースウェイ内)	
	EM-EEF1.6-3C (レースウェイ内)	
	レースウェイ (C型) カバー付	
	レースウェイ用ジャンクション (C型)	
	回路番号 [1φ100V]一般回路	
	回路番号 [1φ200V]一般回路	
	回路番号 [1φ100V]非常回路	
	回路番号 [1φ200V]非常回路	

	ジャンクションボックス (09・102□×54) ブランクプレート共
	ジャンクションボックス (09・102□×44) 防水ノズルプレート共
PB.223	プルボックス (300×300×360) SUS防水型
	電灯分電盤
	スイッチ 1P15A×1
	LED蛍光灯器具 [直付]
	LEDブラケット [壁付]
	LEDブラケット [壁付]

(A3版：表示縮尺の1/2)

工事名	平塚市余熱利用施設新築工事（電気）						
図面名	電灯設備 R階平面図			縮 尺	1/150	設計年月	2015年3月
承認	課 長	担当長	担当者	合 議	製図者	図面データ通し番号	図 面 番 号
						16-551	C-21
設計者名	豊建築事務所 Yutaka Architects				平塚市 都市整備部 建築住宅課		

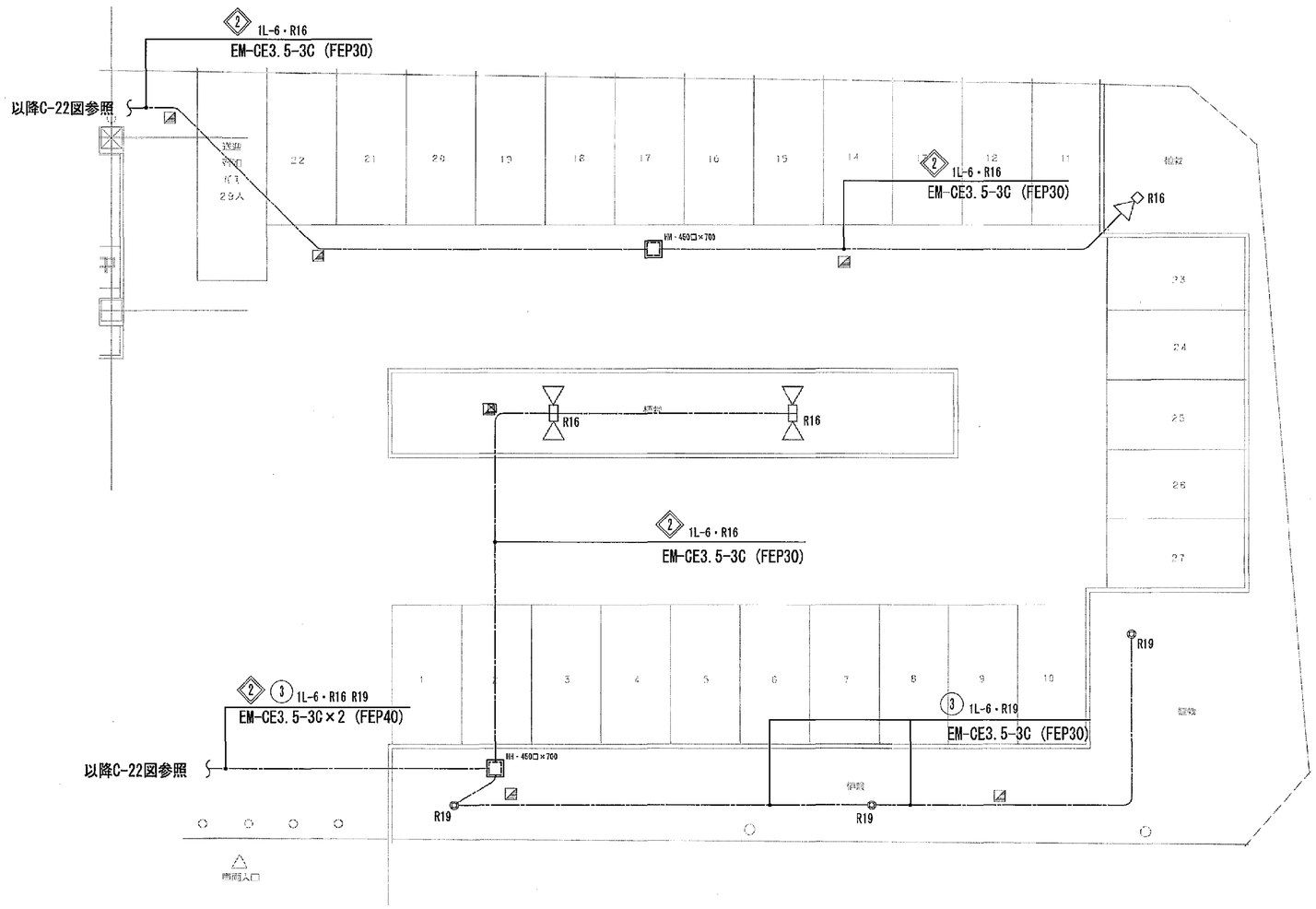

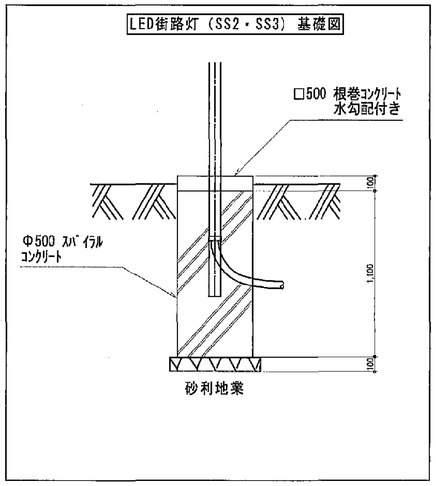

駐車場	
SS2	×1
SS3	×2
PL1	×3

1階

凡例（特記無き配管配線は下記による）

	天井隠蔽配管・配線
	露出配管
	天井・床埋込配管
	地中埋設配管
	LED ポールライト
	LED 目路灯
	地中埋設標
	回路番号 [1φ100V]一般回路
	回路番号 [1φ200V]一般回路
	回路番号 [1φ100V]非常回路
	回路番号 [1φ200V]非常回路

(A3版:表示縮尺の1/2)

工事名	平塚市余熱利用施設新築工事（電気）				
図面名	電灯設備 駐車場平面図	縮尺	1/100	設計年月	2015年3月
承認	課長 担当長 担当者 合議	製図者	図面データ通し番号 16-552	図面番号	C-22
設計事務所	豊建築事務所 Yutaka Architect	平塚市 都市整備部 建築住宅課			

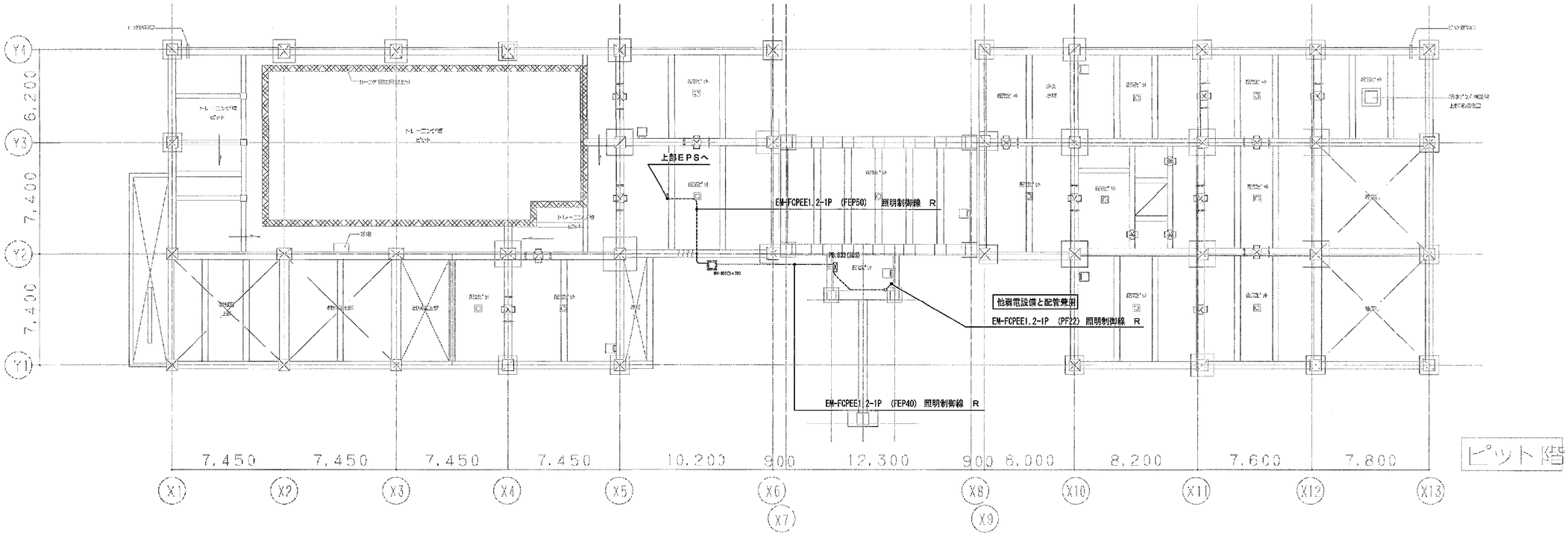

ピット階

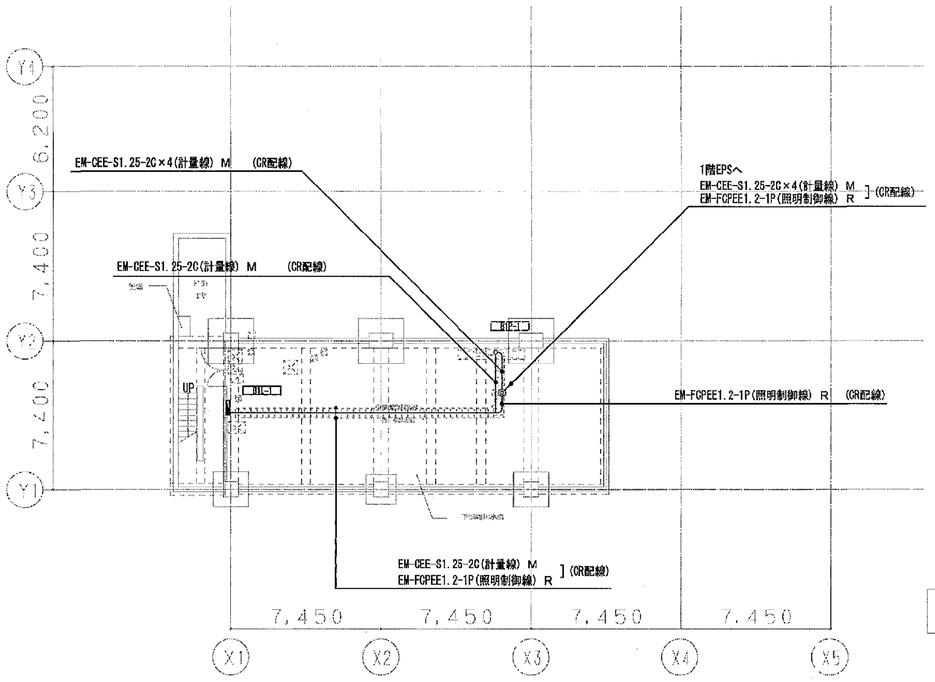

地階

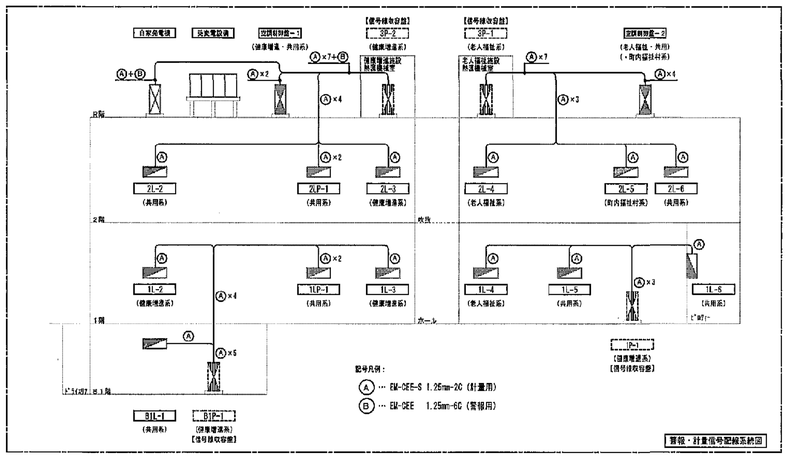

凡例（特記無き配管配線は下記による）

M	EM-CEE-S 1.25-2C 計量用
R	EM-FCPEE 1.2-1P 照明制御線
	ケーブルラック配管・配線
	露出配管
	天井・床埋込配管
	地中埋設配管
	電灯分電盤
PB.833	プルボックス (800×300×300) SUS防水型

(A3版：表示縮尺の1/2)

工事名	平塚市余熱利用施設新築工事（電気）						
図面名	電灯設備(制御) 地階、ピット階平面図			縮 尺	1/150	設計年月	2015年3月
承認	課 長	担当長	担当者	合 議	製図者	図面データ通し番号	図 面 番 号
						16-553	C-23
設計者名	豊建築事務所 Yutaka Architects				平塚市 都市整備部 建築住宅課		

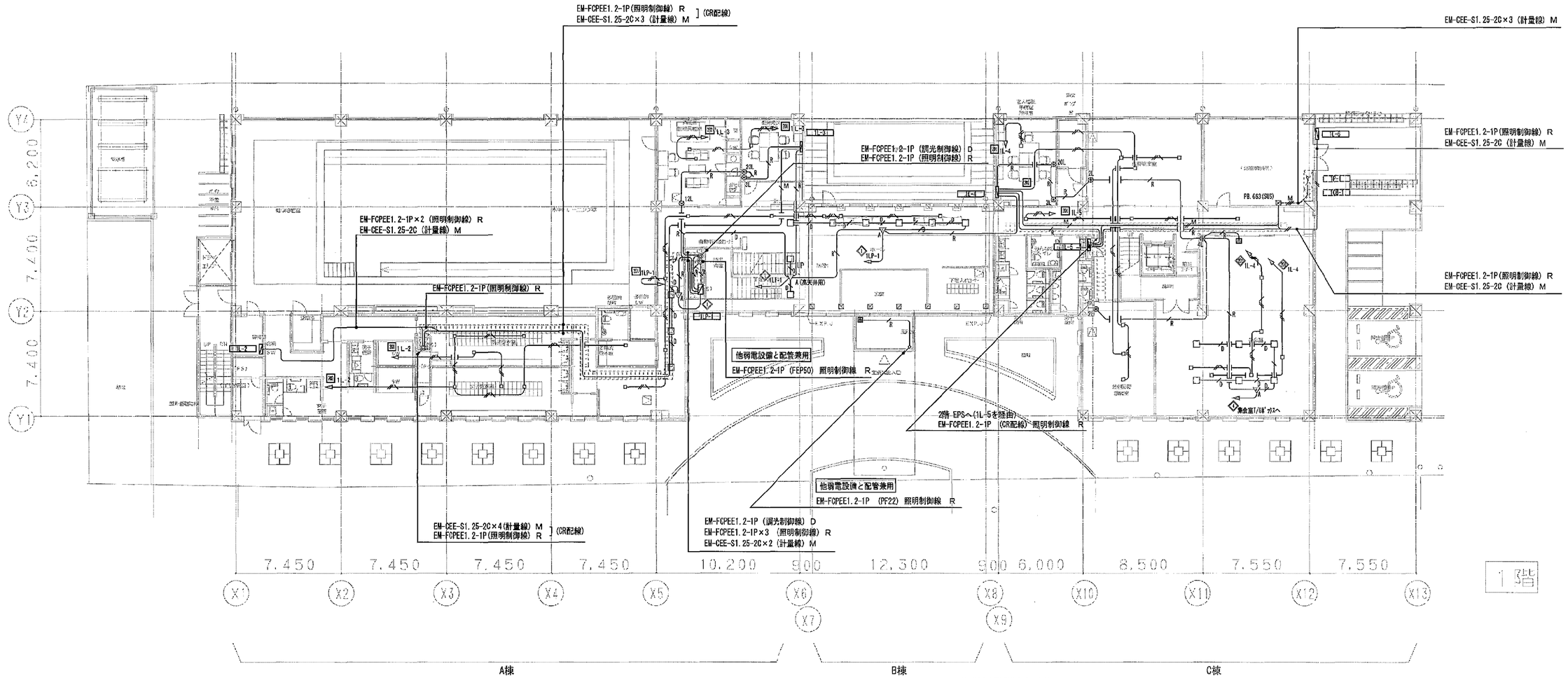

凡例（特記無き配管配線は下記による）

M	EM-CEE-S 1.25-2C×1 計量用	
M	EM-CEE-S 1.25-2C×2 計量用	
R	EM-FCPEE 1.2-1P×1 照明制御線	
D	EM-FCPEE 1.2-1P 調光制御線	1本は接地線とする
	EM-EEF2.0-3C,1E	1芯は接地線とする
	EM-EEF1.6-3C 照度センサ電源	1芯は接地線とする
	天井隠蔽配管・配線	
	露出配管	
	天井・床埋込配管	
	地中埋設配管	
	電灯分電盤	
PB:663	プルボックス (600×600×200) SUS防水型	
	セレクタースイッチ (数字は個数を表す)	
A	照度センサ (リモコン用調光T/U付)	
	リモコン用T/Uボックス (panasonic BMB841222V) 天井内設置	
	回路番号 (1φ200V)一般回路	
	回路番号 (1φ200V)非常回路	

(A3版:表示縮尺の1/2)

工事名	平塚市余船利用施設新築工事（電気）				
図面名	電灯設備(空調電源、制御) 1階平面図		縮 尺 1/150	設計年月	2015年3月
承認	課 長	担当長	担当者	合 議	製図者
					図面データ通し番号 16-554
					図 面 番 号 C-24

豊建築事務所 Yutaka Architects
一級建築士事務所東京都知事第(ロ)34522号 一級建築士免許番号第21668号

平塚市 都市整備部 建築住宅課

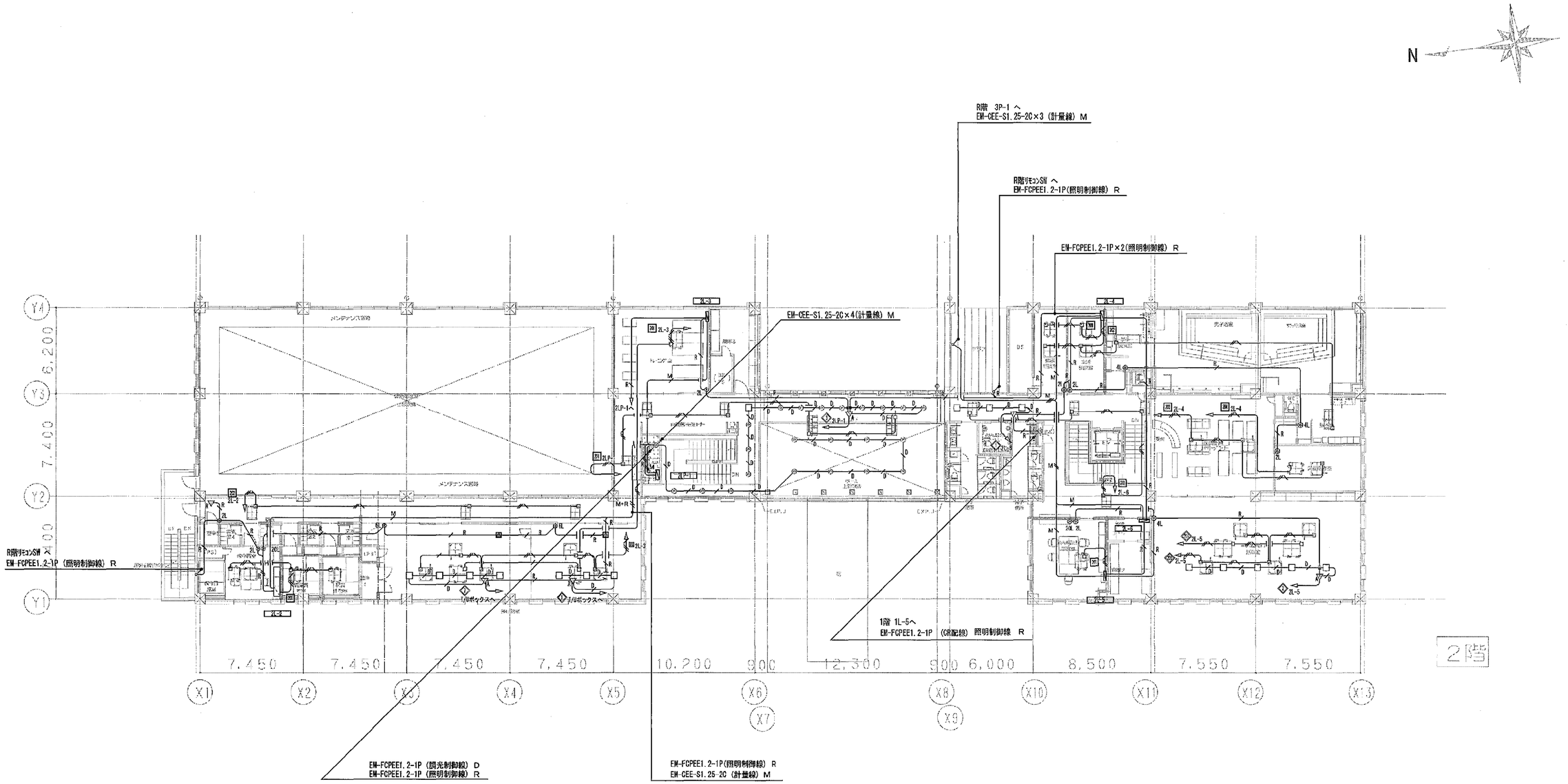

凡例（特記無き配管配線は下記による）

M	EM-CEE-S 1.25-2C×1 計量用
M	EM-CEE-S 1.25-2C×2 計量用
R	EM-FCPEE 1.2-1P×1 照明制御線
D	EM-FCPEE 1.2-1P 調光制御線　1本は接地線とする
	EM-EEF2.0-3C.1E　1芯は接地線とする
	EM-EEF1.6-3C 温度センサ電源　1芯は接地線とする
	天井隠蔽配管・配線
	露出配管
	天井・床埋込配管
	地中埋設配管
	電灯分電盤
	セレクタースイッチ（数字は回路を表す）
R	リモコン用人感センサ（リモコン用熱線センサ付自動スイッチ）
A	照度センサ（リモコン用調光T/U付）
	リモコン用T/Uボックス（panasonic GN8841222V）天井内設置
	回路番号【1φ200V】一般回路
	回路番号【1φ200V】非常回路

(A3版：表示縮尺の1/2)

工事名	平塚市余熱利用施設新築工事（電気）				
図面名	電灯設備（盛調電源、制御）2階平面図		縮尺	1/150	設計年月 2015年3月
承認	課長	担当長	担当者	合議	製図者	図面データ通し番号	図面番号
						16-555	C-25
設計事務所	豊建築事務所 Yutaka Architect 一級建築士事務所東京都杉並区高円寺南4-20-18 一級建築士登録番号第26028号				平塚市 都市整備部 建築住宅課		

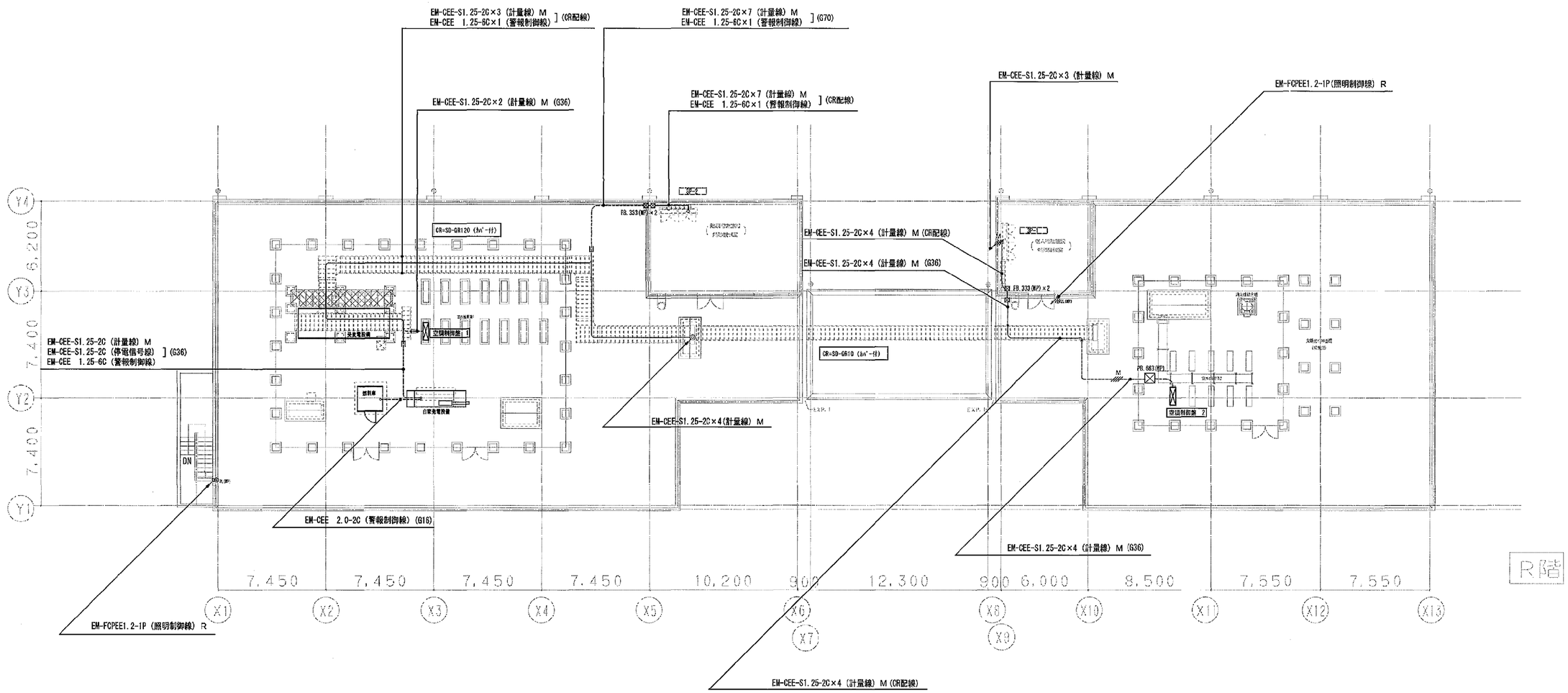

凡例（特記無き配管配線は下記による）

M	EM-CEE-S 1.25-2C×1 計量用	
M	EM-CEE-S 1.25-2C×2 計量用	
R	EM-FCPEE 1.2-1P×1 照明制御線	
D	EM-FCPEE 1.2-1P 調光制御線	1本は接地線とする
	EM-EEF2.0-3C, 1E	1芯は接地線とする
	EM-EEF1.6-3C 照度センサ電源	1芯は接地線とする
	ケーブルラック配線	
	露出配管	
	天井・床埋込配管	
	地中埋設配管	
	動力分電盤	
	セレクタースイッチ（数字は個数を表す）	
PB.333	プルボックス（300×300×300） SUS防水型	
PB.663	プルボックス（600×600×300） SUS防水型	

(A3版：表示縮尺の1/2)

工事名	平塚市余熱利用施設新築工事（電気）				
図面名	電灯設備(制御) R階平面図		縮 尺	1/150	設計年月 2015年3月
承認	課 長	担当長	担当者	合 議	製図者 / 図面データ通し番号 / 図 面 番 号
					16-556 / C-26
設計者	豊建築事務所 Yutaka Architects 一級建築士事務所東京都知事登録第24003号 一級建築士登録番号第261541号				平塚市 都市整備部 建築住宅課

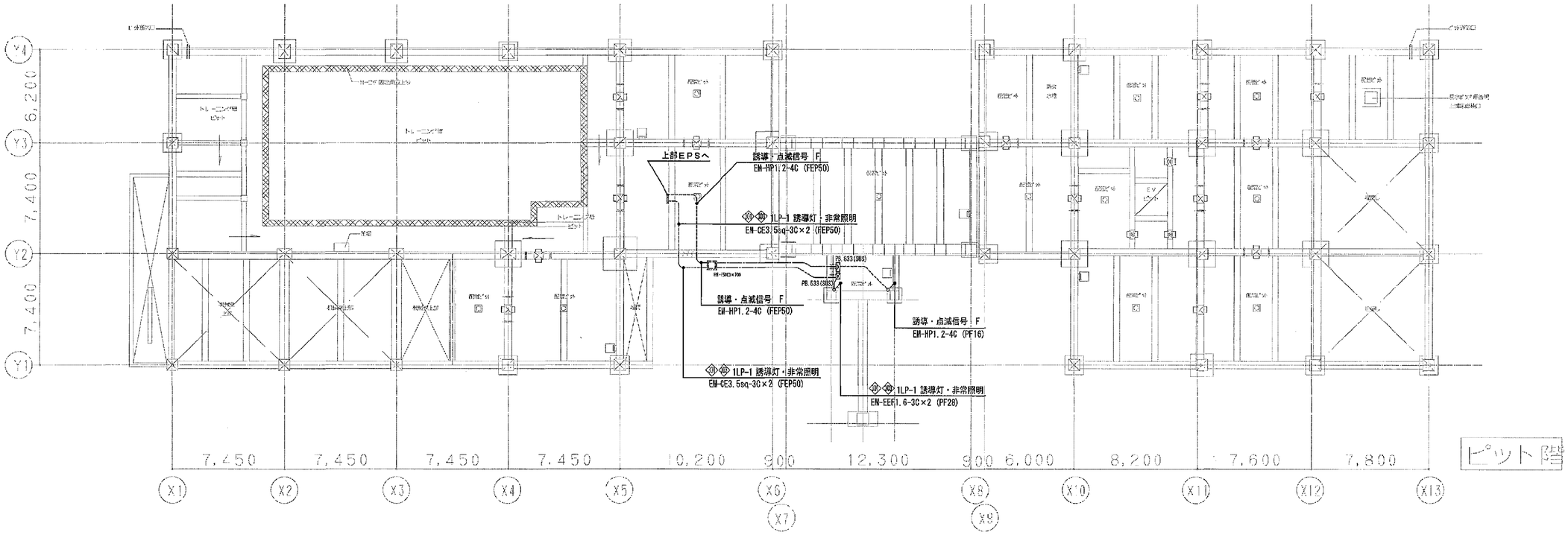

ピット階

健康増進施設地下機械室	
G4	×1

地階

凡例（特記無き配管配線・機器類は下記による）

————	ケーブルラック配線
- - - - - -	露出配管
—·—·—	埋設配管
	電灯分電盤［別結線図参照］
	LED誘導灯
	プルボックス（440×400×200）SUS防水型
	回路番号［1φ100V］非常回路

（A3版：表示縮尺の1/2）

工事名	平塚市余熱利用施設新築工事（電気）						
図面名	電灯設備(誘導灯) 地階、ピット階平面図			縮尺	1/150	設計年月	2015年3月
承認	課長	担当長	担当者	合議	製図者	図面データ通し番号	図面番号
						16-557	C-27
設計者	豊建築事務所 TOYOKEN ARCHITECTS 一級建築士事務所東京都知事登録第XXX号 一級建築士免許番号第XXXXX号				平塚市 都市整備部 建築住宅課		

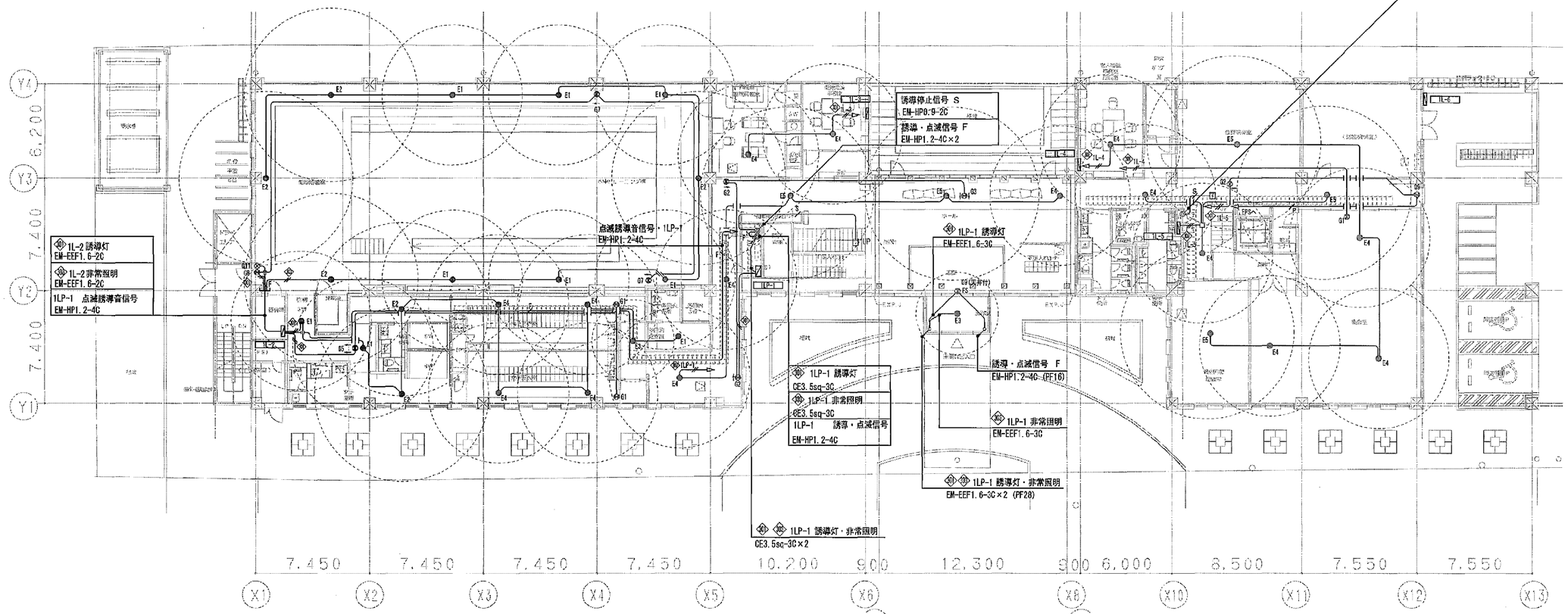

凡例（特記無き配管配線は下図による）

	EM-EEF1.0-2C (PF16)	誘導灯・非常照明
	EM-EEF2.0-2C (PF16)	誘導灯・非常照明
F	EM-HP1.2-4C (PF16)	点滅誘導音信号
S	EM-HP0.9-2C (PF16)	誘導停止信号
	天井隠蔽配管・配線	
	露出配管	
	天井・壁埋込配管	
	地中埋設配管	
	見灯分電盤	
	LED 通路口誘導灯 【天井付・埋込型】	
	LED 通路誘導灯 【天井付・埋込型】	
	LED 非常照明	
S	誘導灯専用感知器（蓄積型煙感知器・2種）	
	ジョイントボックス （中4角深型54）	
	回路番号 [1◇100V] 非常回路	

(A3版：表示縮尺の1/2)

工事名	平塚市余熱利用施設新築工事（電気）				
図面名	電灯設備(非常・誘導灯) 1階平面図		縮 尺	1/150	設計年月 2015年3月
承認	課 長	担当長	担当者	合 議	製図者 16-558 図面番号 C-28
設計者	豊建築事務所 Yutaka Architects 一級建築士事務所東京都知事登録第4005号 一級建築士事務所神奈川県知事登録第2106号				平塚市 都市整備部 建築住宅課

関係者エリア廊下	
E5	×1
G9	×1

一般部廊下（A棟部）	
E4	×4
G1	×1
G2	×1
G3	×1
G10	×1

トレーニング室	
E5	×1

一般部廊下（B棟部）	
E4	×1
E5	×1

健康相談室	
E4	×1

生活相談室	
E4	×1

男子脱衣室	
E4	×1
G1	×1

男子浴室	
E2	×1

図書閲覧マッサージコーナー	
E5	×1

女子浴室	
E2	×1

女子脱衣室	
E4	×1
G1	×1

栄養指導室	
E4	×1

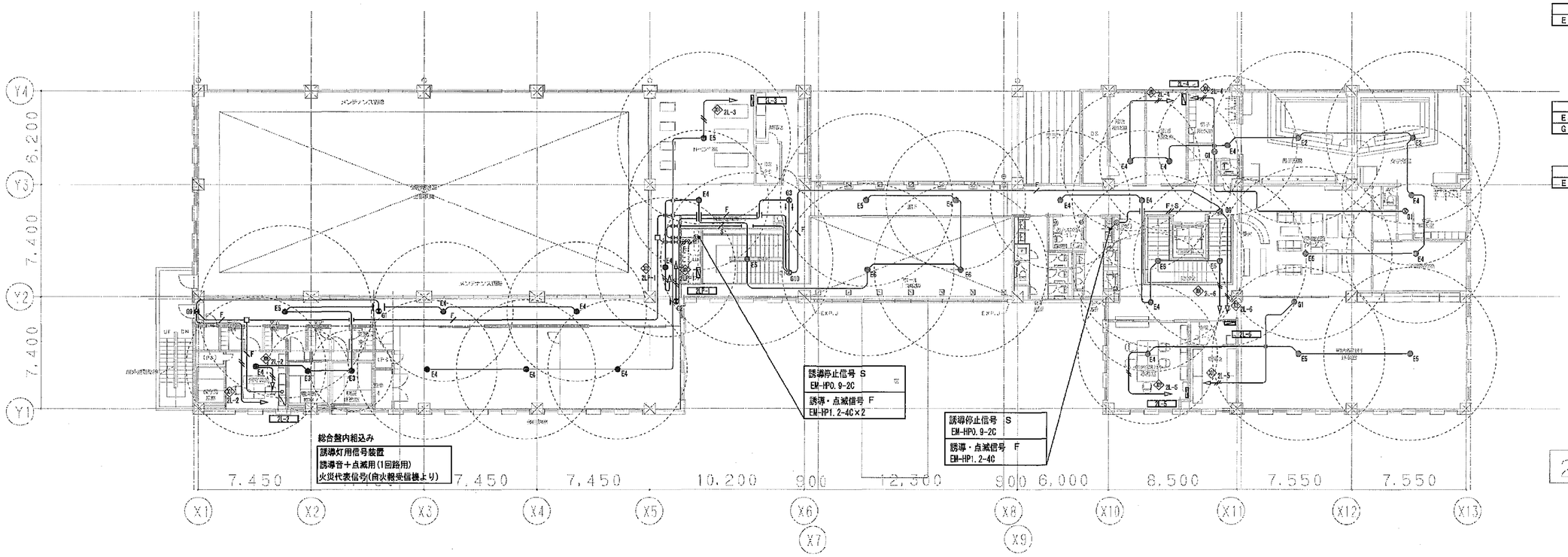

保守員室	
E4	×1

清掃員控室	
E3	×1

職員休憩室	
E3	×1

多目的室	
E4	×3

階段1	
E5	×1

ホール上部吹抜	
E6	×2

町内福祉事務室	
E4	×1

階段2	
E5	×2

一般部廊下（C棟部）	
E4	×3
G9	×1

町内福祉村活動室	
E5	×2
G1	×1

凡例（特記無き配管配線は下記による）

	EM-EEF1.6-2C (PF16)	誘導灯・非常照明
	EM-EEF2.0-2C (PF16)	誘導灯・非常照明
F	EM-HP1.2-4C (PF16)	点滅誘導音信号
S	EM-HP0.9-2C (PF16)	誘導停止信号
	天井隠蔽配管・配線	
	露出配管	
	天井・床埋込配管	
	地中埋設配管	
	電灯分電盤	
	LED 通路口誘導灯 [天井付・埋込型]	
	LED 通路誘導灯 [天井付・埋込型]	
	LED 非常照明	
	誘導灯専用感知器（蓄積型感知器・2種）	
	ジョイントボックス （中4角深型54）	
	回路導号 [1φ100V]非常回路	

(A3版：表示縮尺の1/2)

工事名	平塚市余熱利用施設新築工事（電気）				
図面名	電灯設備(非常・誘導灯) 2階平面図		縮尺	1/150	設計年月 2015年3月
承認	課長	担当長	担当者	合	作
				製図者	図面データ通し番号 16-559
					図面番号 C-29

設計事務所 農建築事務所 Yutaka Architects
一級建築士事務所東京都知事登録第10020号 一級建築士登録番号第26101号 河合正一

平塚市 都市整備部 建築住宅課

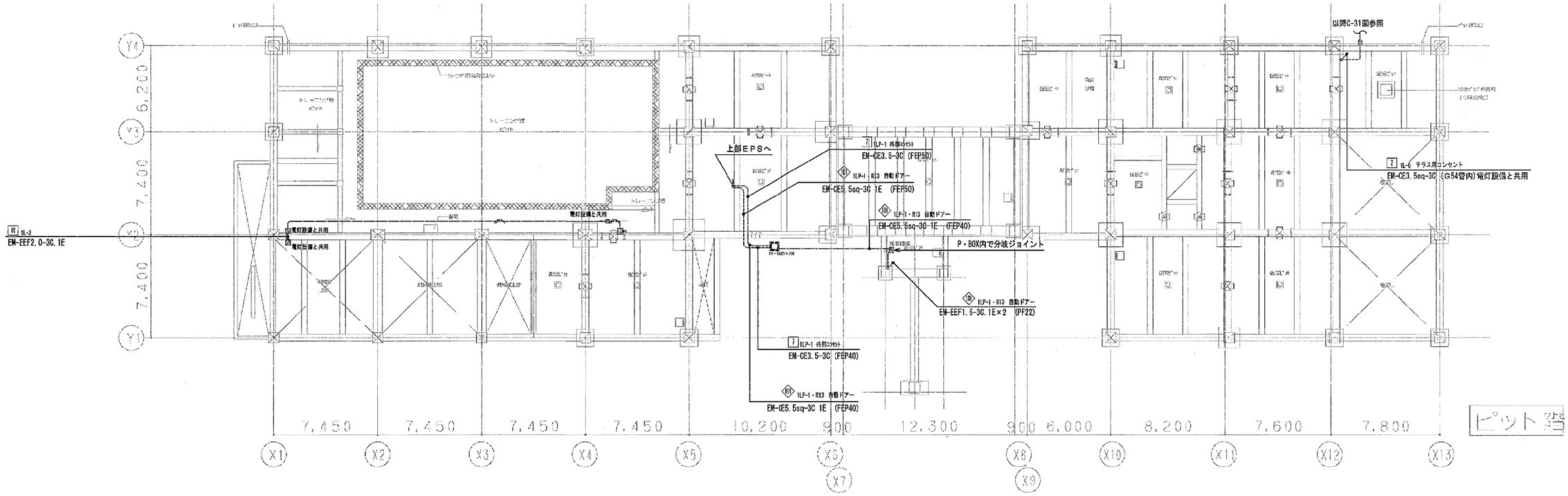

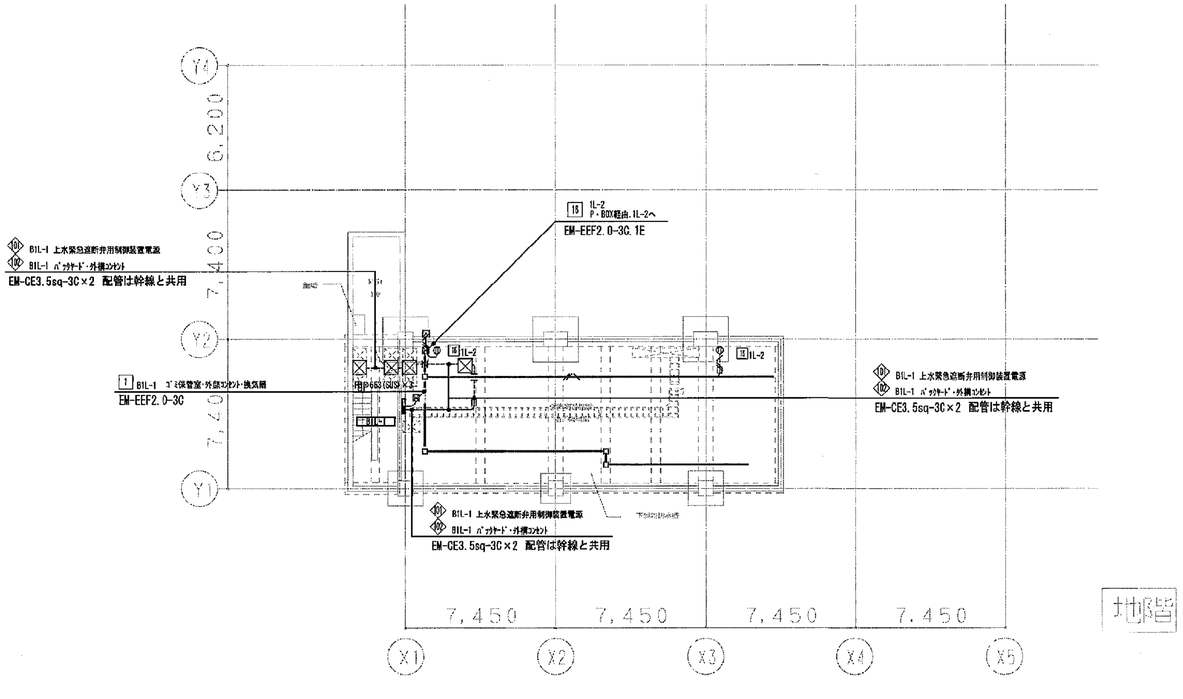

凡例（特記無き配管配線は下記による）

	EM-EEF2.0-3C.1E (PF22)	1本は接地線とする
	EM-EEF1.6-3C.1E (PF22)	1本は接地線とする
	EM-EEF1.6-3C (PF22)	
	EM-EEF1.6-2C (PF16)	
	ケーブルラック配線	
	露出配管	
	天井・床埋込配管	
	地中埋設配管	
	EM-EEF2.0-3C.1E (レースウェイ内)	1本は接地線とする
	レースウェイ用ジャンクション (C型)	
PB.532(SS)	プルボックス (500×300×300) SUS防水型	
PB.663(SS)	プルボックス (600×600×300) SUS防水型	
	コンセント 2P15A×2E・ET 露出角ボックス(22)一方出共	
防	防水コンセント 2P15A×2E・ET 露出角ボックス(22)一方出共	
照	回路番号 [1φ100V]一般回路	
照	回路番号 [1φ200V]一般回路	
非	回路番号 [1φ100V]非常回路	
非	回路番号 [1φ200V]非常回路	

(A3版：表示縮尺の1/2)

工事名	平塚市余熱利用施設新築工事（電気）				
図面名	コンセント設備　地階、ピット階平面図		縮尺	1/150	設計年月 2015年3月
承認	課長	担当長	担当者	合議	製図者
					図面データ通し番号 16-560
					図面番号 C-30
設計事務所名	豊建築事務所 Yutaka Architects				平塚市 都市整備部 建築住宅課

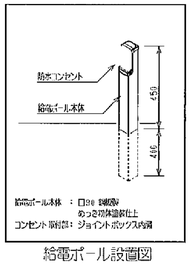

給電ポール設置図

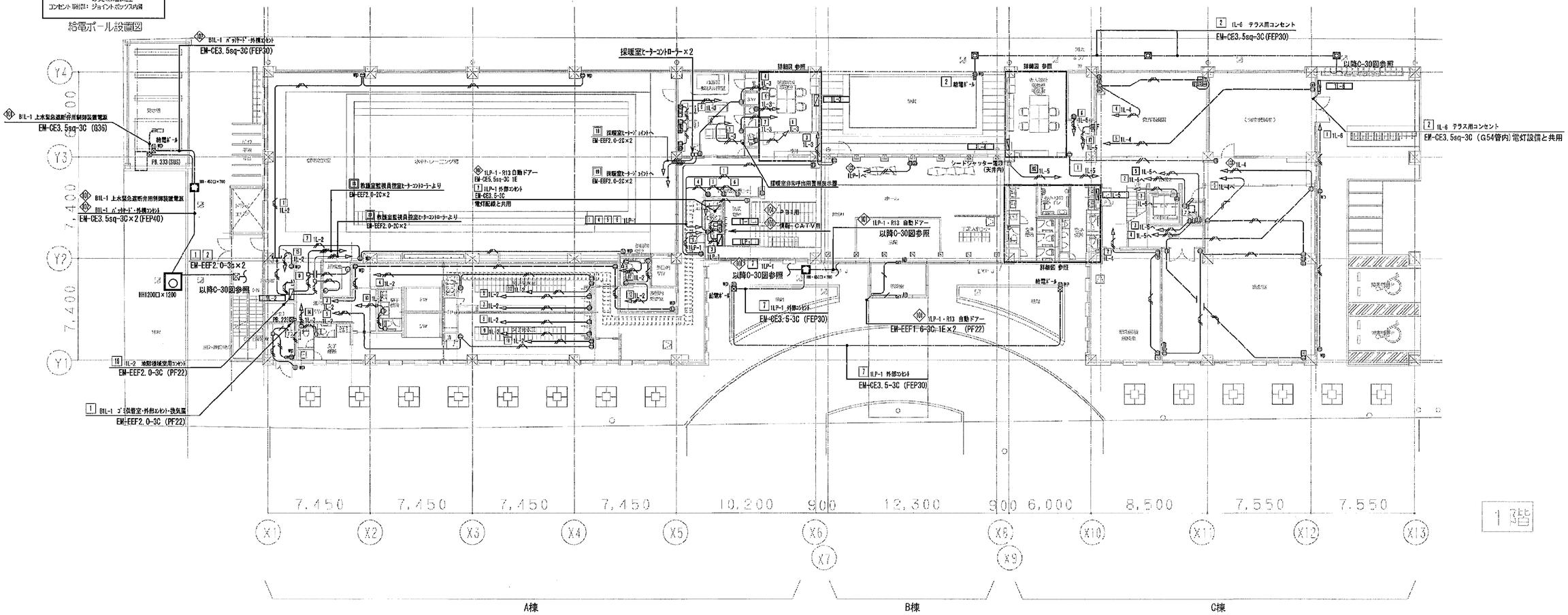

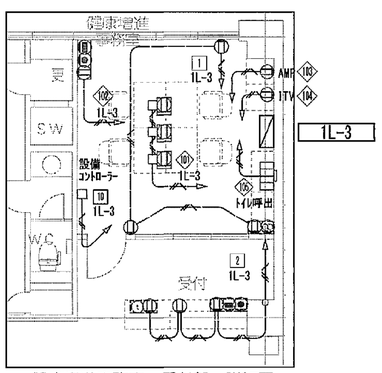

健康増進事務室・受付部　詳細図

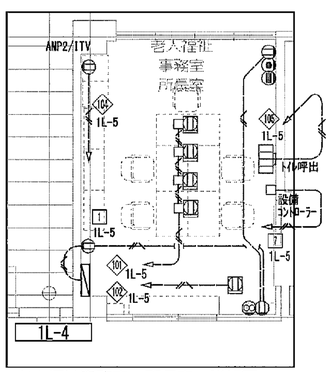

老人福祉事務室・所長室　詳細図

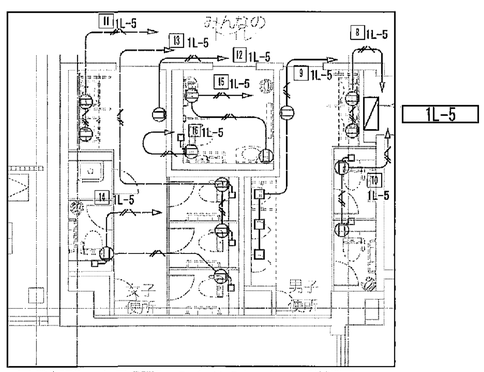

男子便所・女子便所・みんなのトイレ　詳細図

凡例（特記無きは下記による）

	EM-EEF2.0-3C,1E (PF22)	1本は接地線とする
	EM-EEF1.6-3C,1E (PF22)	1本は接地線とする
	EM-EEF2.0-2C (PF22)	
	天井・床コロガシ配管・配線	
	露出配管	
	天井・床埋込配管	
	地中埋設配管	
	ジャンクションボックス（03・102□×54）ブランクプレート共	
	プルボックス（200×200×300）SUS防水型	
	コンセント（2P15A×2E）壁付	
	コンセント（250V20A）壁付	
	コンセント（2P15A×2E・ET）筋用型	
	露出コンセント（2P15A×2E）盤内組込み	
	機器用コンセント（コンセント+TV・機器）強弱セパレータ付	
	電線遮断ユニット（放送設備工事）	
	スイッチ（1P15A×1+PL）	
	鋼製遮スリーブ	
	地中埋設標	

	電灯分電盤
	回路番号（1φ100V）AO回路
	回路番号（1φ100V）AU－06回路
	回路番号（1φ200V）AC－06回路
	WFA6934(8)×4+WJ6293×4(Panasonic) ハーネス用RAキャップ(SP15A×4口) E付・パイロットランプ付 2分岐ハーネスジョイントボックス共

※　壁引下げ配線は特記無き限り（PF22）にて保護とする

(A3版：表示縮尺の1/2)

工事名	平塚市余熱利用施設新築工事（電気）						
図面名	コンセント設備　1階平面図			縮　尺	1/150	設計年月	2015年3月
承認	課長	担当長	担当者	合　議	関図者	図面データ通し番号	図面番号
						16-561	C-31

豊建築事務所 Yutaka Architects
一級建築士事務所 東京都知事登録第43034号　一級建築士登録番号第31489号

平塚市 都市整備部 建築住宅課

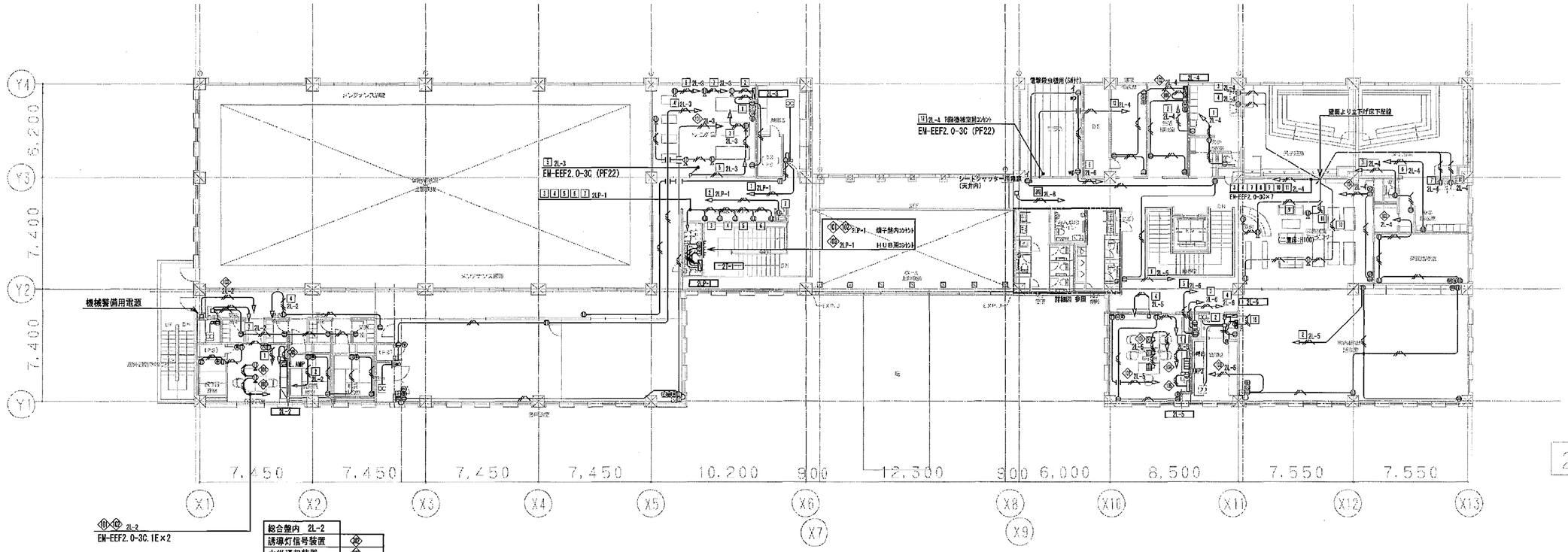

総合盤内 2L-2	
誘導灯信号装置	
火災通報装置	
自火報受信機	
トイレ呼出表示機	
GPSタイムチャーバー	
自動制御盤電源	5
総合盤内コンセント	

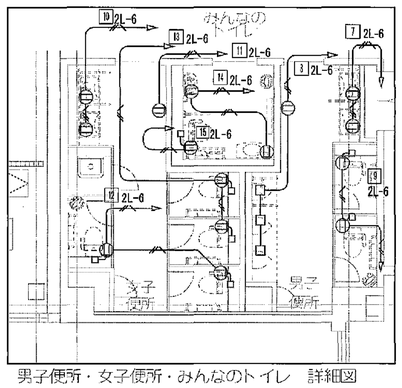

男子便所・女子便所・みんなのトイレ　詳細図

凡例（特記無きは下記による）

	EM-EEF2.0-3C.1E (PF22)	1本は接地線とする
	EM-EEF1.6-3C.1E (PF22)	1本は接地線とする
	EM-EEF2.0-2C (PF22)	
	天井・床コロガシ配管・配線	
	露出配管	
	天井・床埋込配管	
	地中埋設配管	
	ジャンクションボックス (08・102□×54) ブランクプレート共	
	プルボックス (200×200×300) SUS鉄水型	
	コンセント (2P15A×2E) 壁付	
	コンセント (250V20A) 壁付	
	コンセント (2P15A×2E・E1) 防雨型	
	露出コンセント (2P15A×2E) 盤内組込み	
	情報用コンセント (コンセント+TV+情報) 強弱セパレータ付	
	電話端子ユニット (放送設備工事)	
	スイッチ (1P15A×1+PL)	
	壁貫通スリーブ	

	電灯分電盤
	回路番号 [1φ100V] A0回路
	回路番号 [1φ100V] AC−0C回路
	回路番号 [1φ200V] AC−0C回路
	MFA9634(HG×4+W52930×4(Panasonic) ハーネス用60Aタップ(2P15A×4口) E付・パイロットランプ付 2分岐ハーネスジョイントボックス共

※　壁引下げ配線は特記無き限り（PF22）にて保護とする

(A3版:表示縮尺の1/2)

工事名	平塚市余熱利用施設新築工事（電気）				
図面名	コンセント設備　2階平面図	縮尺	1/150	設計年月	2015年3月
承認	課長 / 担当長 / 担当者 / 合議	製図者	16-562	図面番号	C-32
設計者	豊建築事務所 Yutaka Architects 一級建築士事務所第三部知事登録第4003号 一級建築士登録番号第310661号	平塚市 都市整備部 建築住宅課			

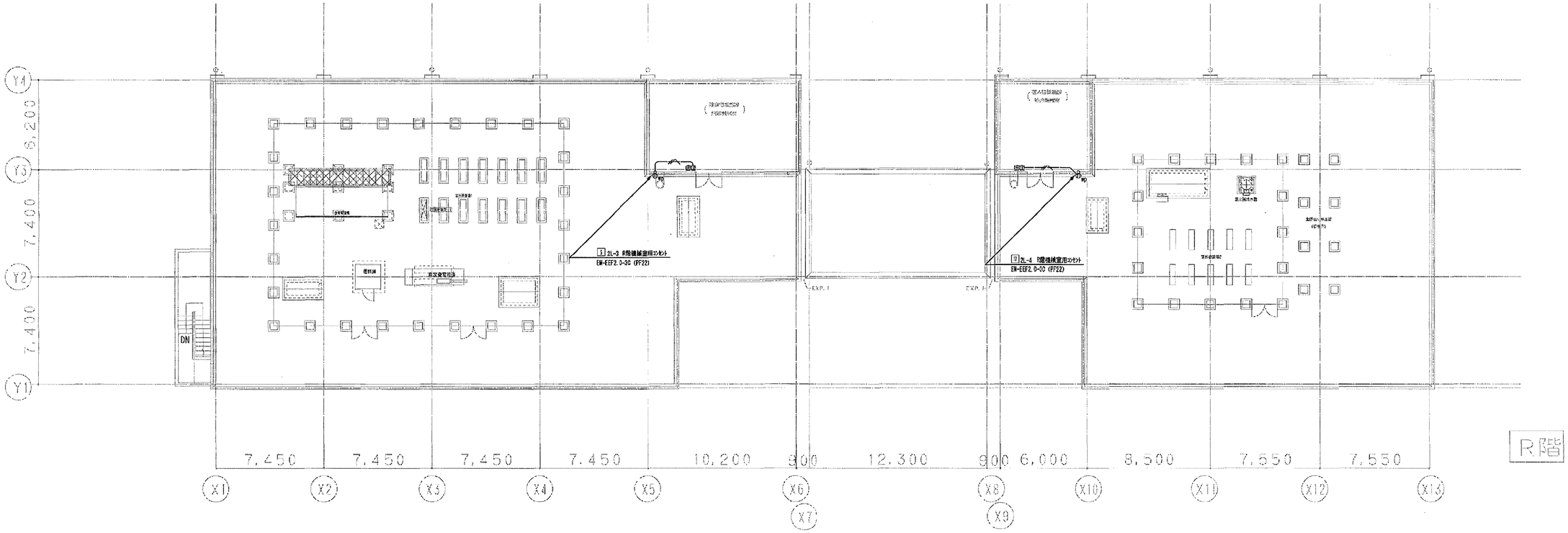

凡例（特記無きは下記による）

	EM-EEF2.0×3C,1E (PF22)　　1本は接地線とする
	天井・床埋込配管
⊖	コンセント（2P15A×2E）壁付
⊖wp	コンセント（2P15A×2E・ET）防雨型
配	回路番号（1φ100V）AO回路

※　壁引下げ配線は特記無き限り（PF22）にて保護とする

(A3版：表示縮尺の1/2)

工事名	平塚市余熱利用施設新築工事（電気）						
図面名	コンセント設備　R階平面図			縮　尺	1/150	設計年月	2015年3月
承認	課長	担当長	担当者	合　議	製図者	図面データ通し番号	図面番号
						16-563	C-33
設計事務所	豊建築事務所 Yutaka Architects 一級建築士事務所東京都知事登録第40033号　一級建築士登録番号第261601号　河野英一					平塚市 都市整備部 建築住宅課	

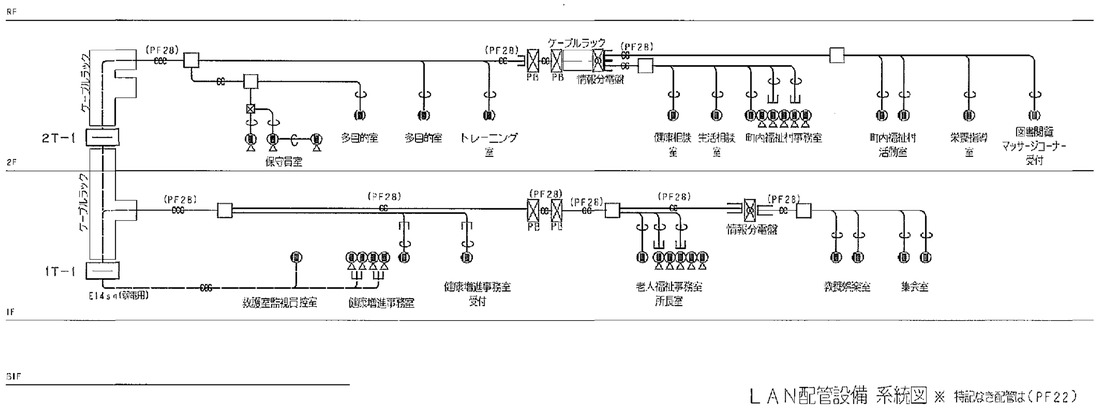

LAN配管設備 系統図 ※ 特記なき配管は(PF22)

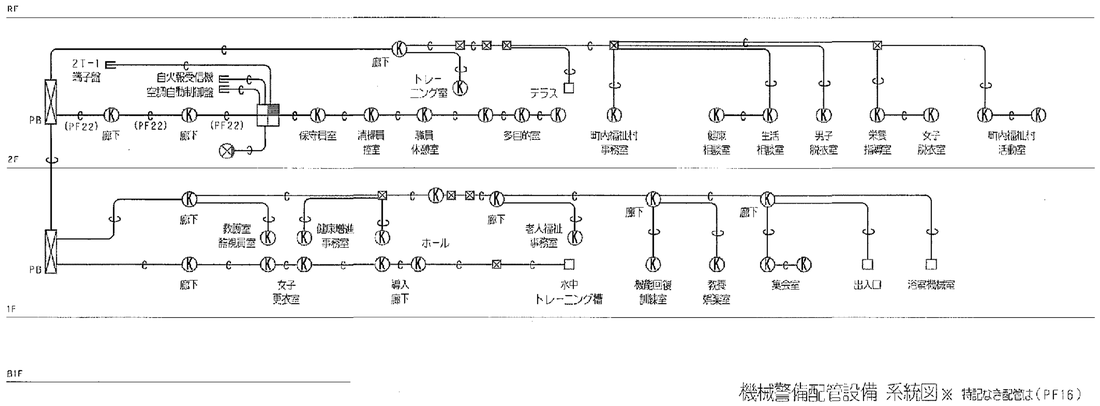

機械警備配管設備 系統図※ 特記なき配管は(PF16)

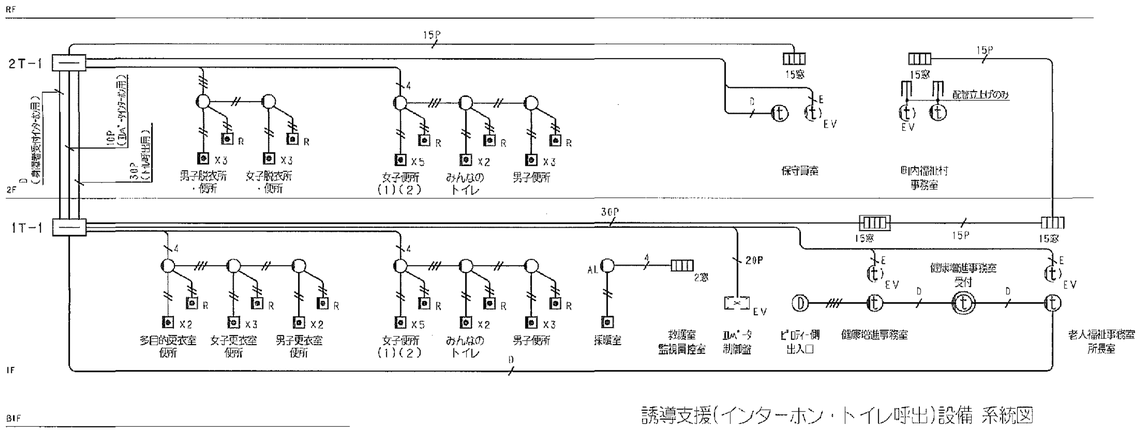

誘導支援(インターホン・トイレ呼出)設備 系統図

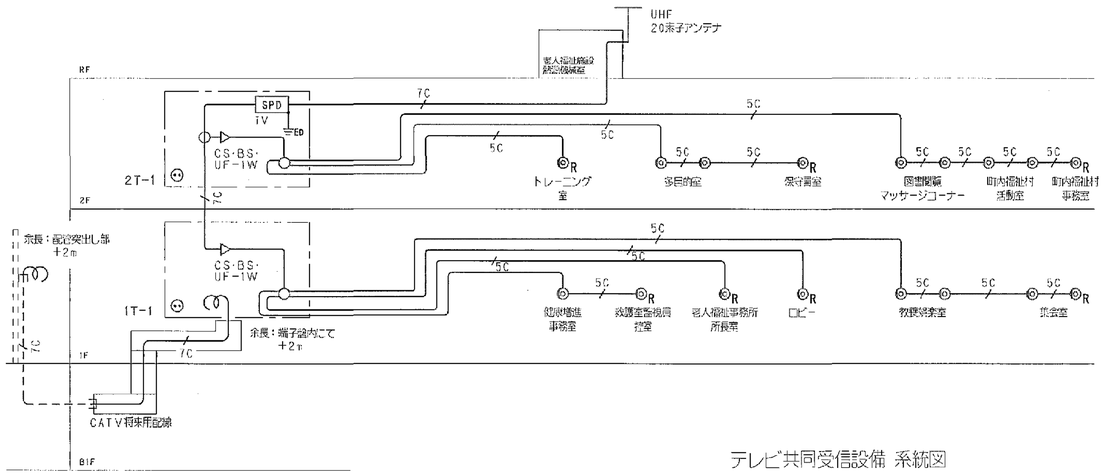

テレビ共同受信設備 系統図

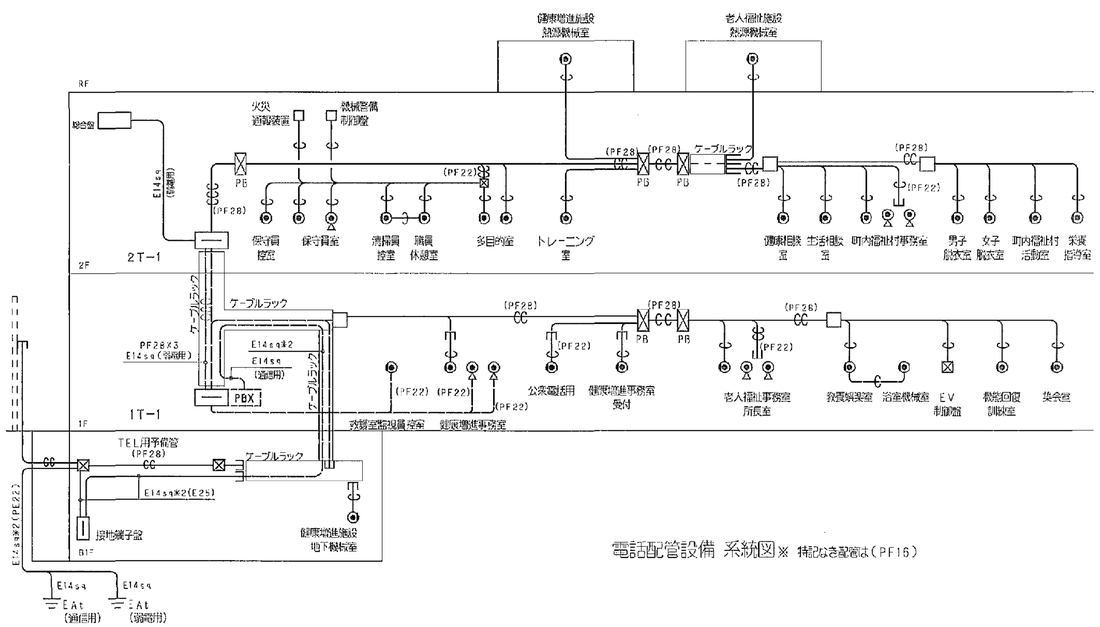

電話配管設備 系統図※ 特記なき配管は(PF16)

記号凡例

・LAN配管設備
- … 弱電端子盤(誘導支援設備設置)
- … 情報分電盤
- … ルーター用情報分電盤(別途工事)
- … 情報用アウトレット・壁付(別途工事)
- … 情報用アウトレット・床付(別途工事)
- … 配管中継本板(400×400)

・誘導支援設備
- … 親電端子盤(本工事設置)
- … トイレ呼び出表示器・親機(機能は同期機を示す)
- … トイレ呼び出表示器・子機(機能は同期機を示す)
- … 身障者用インターホン・親機
- … 身障者用インターホン・子機
- EV … エレベータ用インターホン・子機(親機は別途)
- … 身障者用双開ドアホン
- … プルスイッチ付呼出用押釦・壁付
- R … 看護用押釦・壁付
- … ブザー付廊下灯・壁付
- AL … 警報ランプ付ブザー・壁付

・機械警備配管設備
- … 機械警備盤(別途工事)
- … PB(本工事)
- K … 空間センサー想定位置
- … 扉センサー想定位置

・電話配管設備
- … 弱電端子盤(誘導支援設備設置)
- … PB(本工事)
- PBX … PBX(別途工事)
- … 電話用アウトレット・壁付(別途工事)
- … 電話用アウトレット・床付(別途工事)
- … 配管中継本板(400×400)

・テレビ共同受信設備
- … 機器収容箱(本工事設置)
- … 地上デジタル放送受信用アンテナ
- … 増幅器(機能は建築電気図参照)
- … 1分配器
- … 3分配器
- … 4分配器
- … 1端子形テレビ端子・壁付
- R … 1端子形テレビ端子・壁付抵抗器付き
- SPD TV … テレビ同軸ケーブル用SPD(避雷器)
  仕様：JIS C 5381-21
  カテゴリC2，D1適合品
  標準仕様適合品

・共通項目
1. 各配線・配管の種類及びサイズは、各設備配線(配管)図による。
2. 本工事にて設置する主な機器類は、各設備配線(配管)図に記載の表図を参照の事。

・弱電盤仕様
- 1T-1 … B形端子板(実装ノルマ-1) 20P+20P/--，保安器×20P，光幹線増幅ノルマ-1付
  【誘導支援・親機用】 B形端子板(実装ノルマ-1) 150P/--，HUBスペース×2台
  【拡声用】 B形端子板(実装ノルマ-1) 60P/--
  【テレビ共同受信用】 ※1)増幅器×1，4分配器×1
  盤出自立形(1,550W1,450W×250)
- 2T-1 … 【誘導支援・親機用】 B形端子板(実装ノルマ-1) 60P/80P，HUBスペース×2台
  【拡声用】 B形端子板(実装ノルマ-1) 80P/--
  【テレビ共同受信用】 ※1)SPD×1，2分配器×1，増幅器×1，2分配器×1
  盤出自立形(1,600W1,000W×250)

※1) …テレビ共同受信用収容機器は、現場にて取付とする。

工事名	平塚市余熱利用施設新築工事(電気)				
図面名	弱電設備系統図		縮尺	NON	設計年月 2015年3月
承認	課長 / 担当長 / 担当者 / 合議		図面データ通し番号	16-564	図面番号 C-34
設計者名	豊建築事務所 Yutaka Architect		平塚市 都市整備部 建築住宅課		

インターホン・トイレ呼出設備　参照機器姿図

15窓用呼出表示器	呼出ボタン(引きひも付)	ブザー付廊下灯	復旧ボタン	親機（3・5形）	増設親機	身障者受付用　玄関子機
電源電圧　AC100V　50/60Hz（内部電源DC12V） 取付状態　壁面付型 材質　鋼板ポリエステル樹脂焼付塗装 窓数　15窓 表示方式　呼出音と表示窓点灯	形状　埋込型(JIS1種用スイッチボックス) 材質　抗菌ABS樹脂 備考　JIS C 0920 IP55 相当（防雨防水） 引きひも（約50cm）式、押ボタン式併用	形状　埋込型(JIS1種用スイッチボックス) 材質　ABS樹脂 備考　ブザー付	形状　埋込型（JIS1種用スイッチボックス） 材質　ABS樹脂	電源電圧　AC100V　50/60Hz 通話方式　電話スピーカー型同時通話 形状　壁取付型(JIS1種用スイッチボックス) 材質　自己消火性ABS樹脂	電源電圧　親機から供給 通話方式　電話スピーカー型同時通話 形状　壁取付型(JIS1種用スイッチボックス) 材質　自己消火性ABS樹脂	電源電圧　DC4.5V～6V(単3形4　約2.5時)親機から供給 形状　壁取付型(JIS1種用スイッチボックス) 材質　ステンレスパネル・塗装 備考　点字案内文付

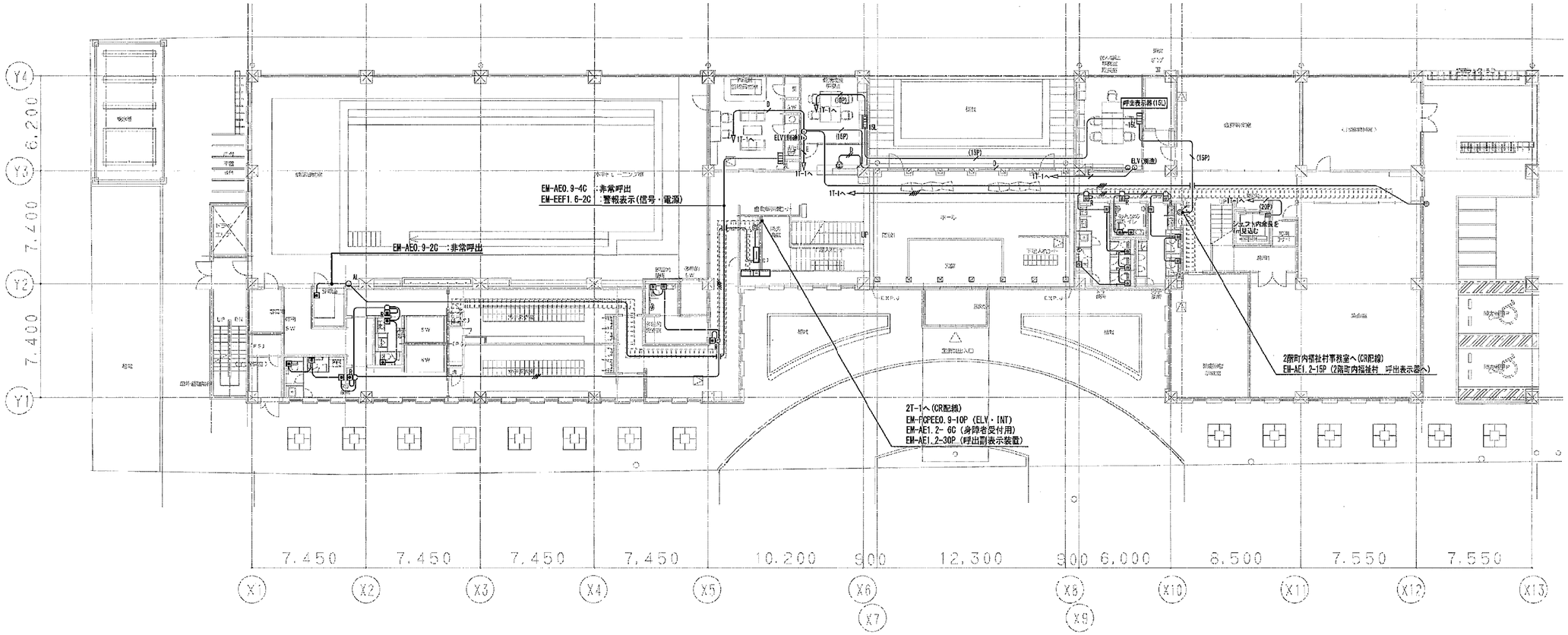

凡例（特記無きは下記による）

	EM-AE1.2-2C　(PF16)	トイレ呼出設備
	EM-AE1.2-3C　(PF16)	トイレ呼出設備
	EM-AE1.2-4C　(PF16)	トイレ呼出設備
	EM-AE1.2-6C　(PF16)	トイレ呼出設備
(10P)	EM-AE1.2-10P　(PF26)	トイレ呼出設備
(15P)	EM-AE1.2-15P　(PF26)	トイレ呼出設備
(30P)	EM-AE1.2-30P　(PF28)	トイレ呼出設備
D	EM-AE1.2-6C　(PF16)	身障者用INT設備
	EM-AE1.2-4C　(PF16)	身障者用INT設備
E	EM-FCPEE0.9-3P　(PF22)	ELV・INT設備
(20P)	EM-FCPEE0.9-20P　(PF28)	ELV・INT設備
	天井隠蔽配管・配線	
	露出配管	
	天井・床埋込配管	
	地中埋設配管	
	15窓用呼出表示器	
2	2窓警報表示器	
EL L	身障者用インターホン親機・子機	
	呼出ボタン（引きひも付）	
R	復旧ボタン	
	ブザー付廊下灯	
D	身障者受付用　玄関子機	

採暖室非常呼出　機器姿図

2窓警報表示器	警報ランプ付ブザー	呼出ボタン(引きひも付)
電源電圧　AC100/200V　50/60Hz 警報入力　無電圧a接点 復帰入力　無電圧a接点	定格　電圧　AC100V 50/60Hz 消費電力　動作時：5W　待機時：1W 質量　約530g 音圧　警報時：約90dB(町方1mにて) 　　復知音：約85dB(町方1mにて) その他　JIS C 0920 IP23 相当　(防雨型)	形状　埋込型(JIS1種用スイッチボックス) 材質　抗菌ABS樹脂 備考　JIS C 0920 IP55 相当　(防雨防水) 引きひも（約60cm）式、押ボタン式併用

(A3版：表示縮尺の1/2)

工事名	平塚市余熱利用施設新築工事（電気）					
図面名	誘導支援設備(インターホン、呼出装置)　1階平面図			縮尺	1/150	設計年月　2015年3月
示認	課長	担当長	担当者	合議	製図者	図面データ通し番号　16-565
						図面番号　C-35

設計事務所名　豊建築事務所 Yutaka Architects　一級建築士事務所 東京都知事登録第[illegible]号　一級建築士登録番号第[illegible]号　[illegible]

平塚市 都市整備部 建築住宅課

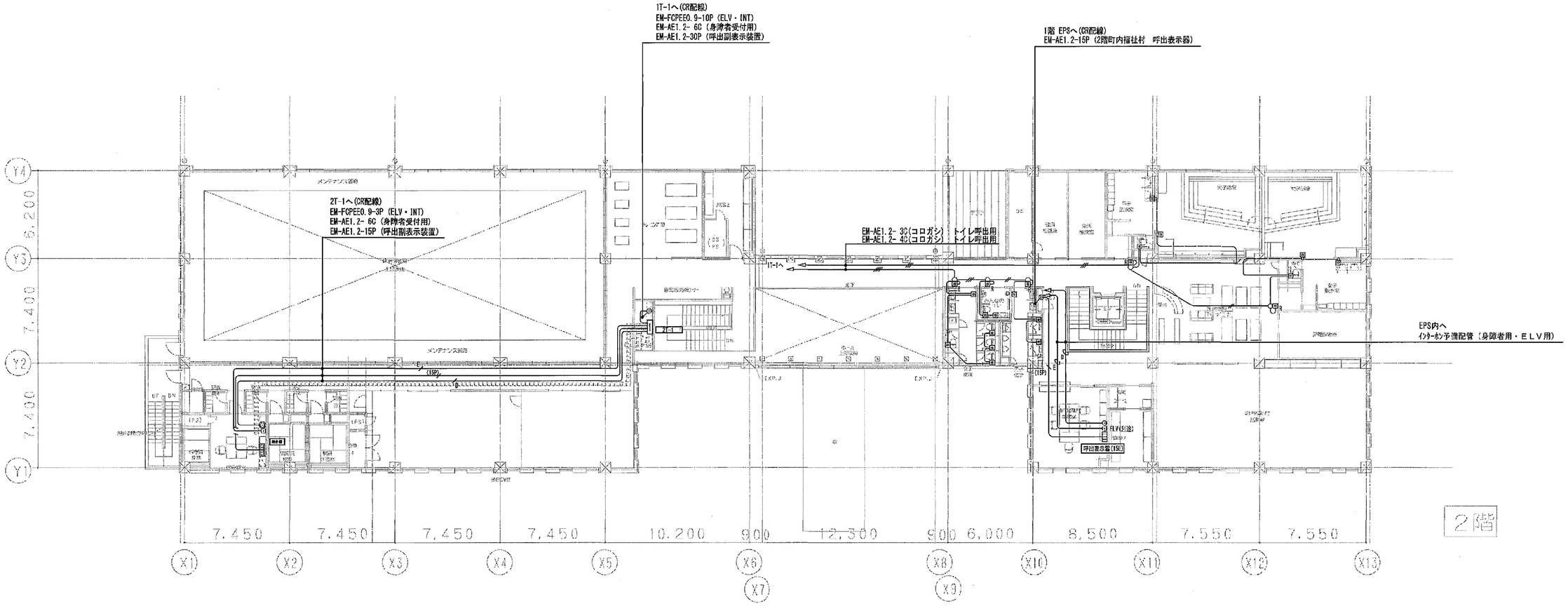

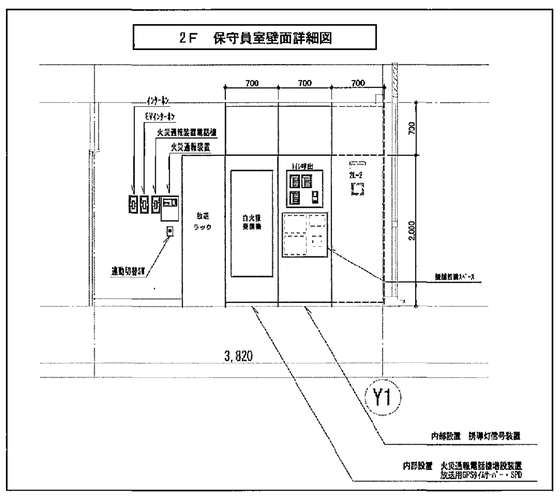

凡例（特記無きは下記による）

	EM-AE1.2-2C	(PF16)	トイレ呼出設備
	EM-AE1.2-3C	(PF16)	トイレ呼出設備
	EM-AE1.2-4C	(PF16)	トイレ呼出設備
	EM-AE1.2-5C	(PF16)	トイレ呼出設備
(10P)	EM-AE1.2-10P	(PF28)	トイレ呼出設備
(15P)	EM-AE1.2-15P	(PF28)	トイレ呼出設備
(30P)	EM-AE1.2-30P	(PF28)	トイレ呼出設備
D	EM-AE1.2-6C	(PF16)	身障者用INT設備
	EM-AE1.2-4C	(PF16)	身障者用INT設備
E	EM-FCPEE0.9-3P	(PF22)	ELV・INT設備
(20P)	EM-FCPEE0.9-20P	(PF28)	ELV・INT設備
	天井隠蔽配管・配線		
	露出配管		
	天井・床埋込配管		
	地中埋設配管		
	15窓用呼出表示器		
L A	身障者用インターホン親機・子機		
	呼出ボタン（引きひも付）		
R	復旧ボタン		
	ブザー付蓄下灯		
	身障者受付用　玄関子機		

(A3版：表示縮尺の1/2)

工事名	平塚市余熱利用施設新築工事（電気）				
図面名	誘導支援設備(インターホン、呼出装置)　2階平面図		縮　尺	1/150	設計年月　2015年3月
承認	課長	担当者	合　議	製図者	図面データ読し番号 16-566	図面番号 C-36
設計・監修	豊建築事務所 Yutaka Architects				平塚市 都市整備部 建築住宅課

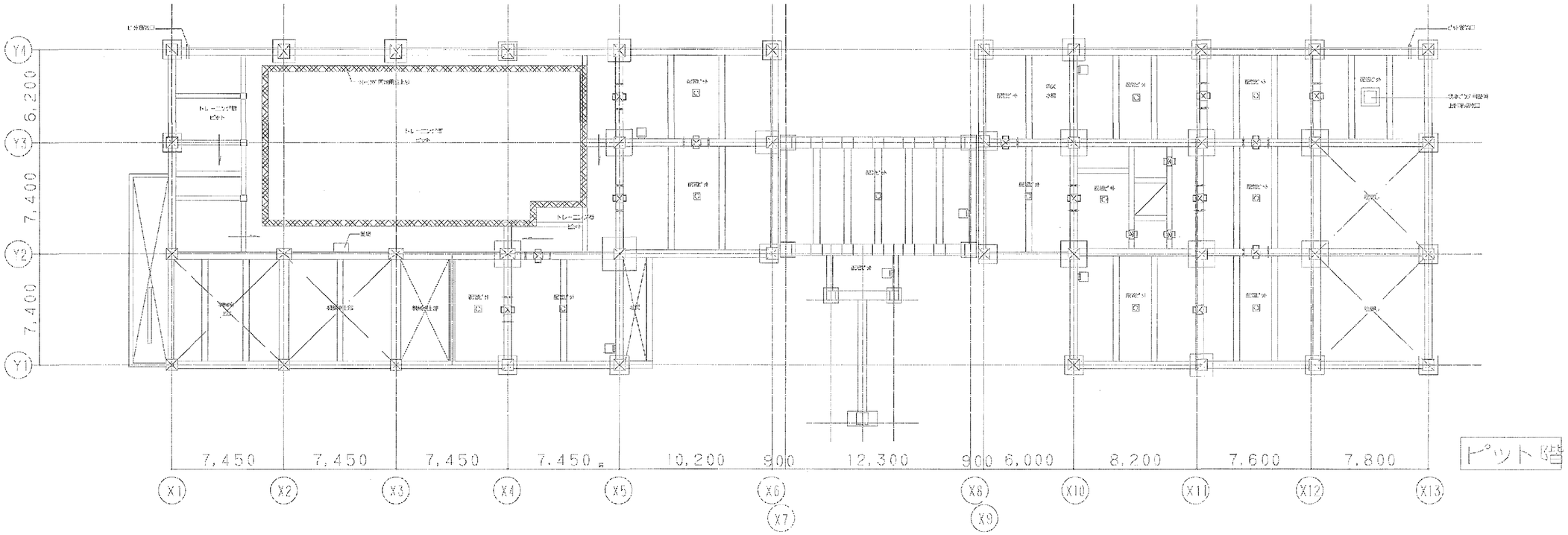

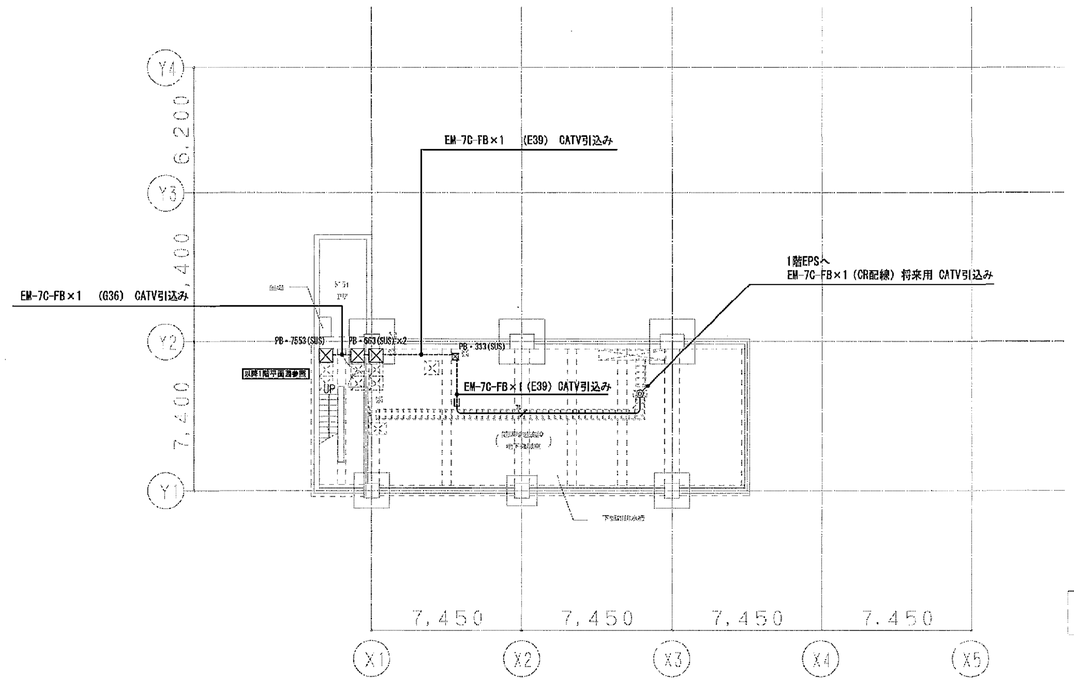

凡例（特記無き配管配線は下記による）

7C	EM-7C-FB×1
	ケーブルラック配線
	露出配管
FB.333	プルボックス (300×300×300) SUS防水型
FB.663	プルボックス (600×600×300) SUS防水型
FB.7553	プルボックス (750×500×300) SUS防水型

(A3版：表示縮尺の1/2)

工事名	平塚市衾熱利用施設新築工事（電気）				
図面名	テレビ共同受信設備 地階、ピット階平面図	縮 尺	1/150	設計年月	2015年3月
承認	課 長 / 担当長 / 担当者 / 合 議	製図者	図面データ通し番号	図 面 番 号	
			16-567	C-37	
設計・監理	豊建築事務所 Yutaka Architects	平塚市 都市整備部 建築住宅課			

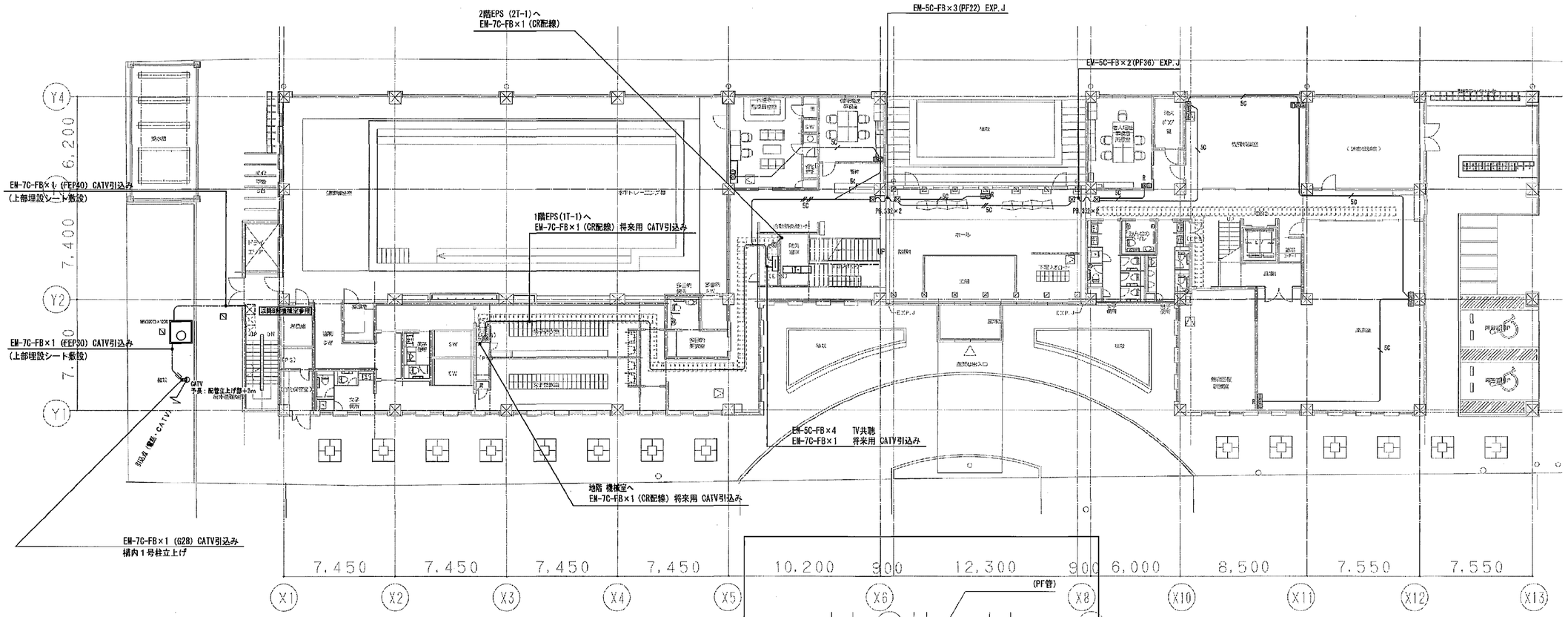

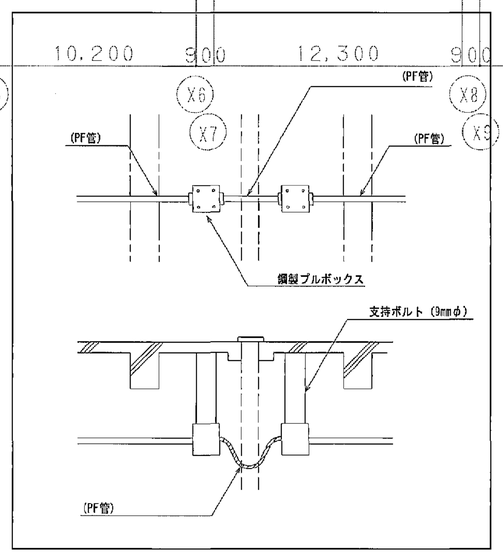

エキスパンションジョイント部 (共通)

凡例 (特記無き配管配線は下記による)

7C	EM-7C-FB×1 TV共聴設備
5C	EM-5C-FB×1 TV共聴設備
5C	EM-5C-FB×2 TV共聴設備
5C	EM-5C-FB×4 TV共聴設備
	天井隠蔽配管・配線
	露出配管
	天井・床埋込配管
	地中埋設配管
	エキスパンション部分配管
PB.332	プルボックス (300×300×200)
	直列ユニット (CS-7F-W) 勾配 R (鉄鋼振抜付)
	地中埋設標

(A3版:表示縮尺の1/2)

工事名	平塚市余熱利用施設新築工事 (電気)				
図面名	テレビ共同受信設備 1階平面図		縮尺 1/150	設計年月	2015年3月
承認	課長	担当長	担当者	合議	製図者
					図面データ通し番号 16-568
					図面番号 C-38

豊建築事務所 YUTAKA ARCHITECTS
一級建築士事務所東京都知事登録第41093号 一級建築士登録番号第26031号 内田豊

平塚市 都市整備部 建築住宅課

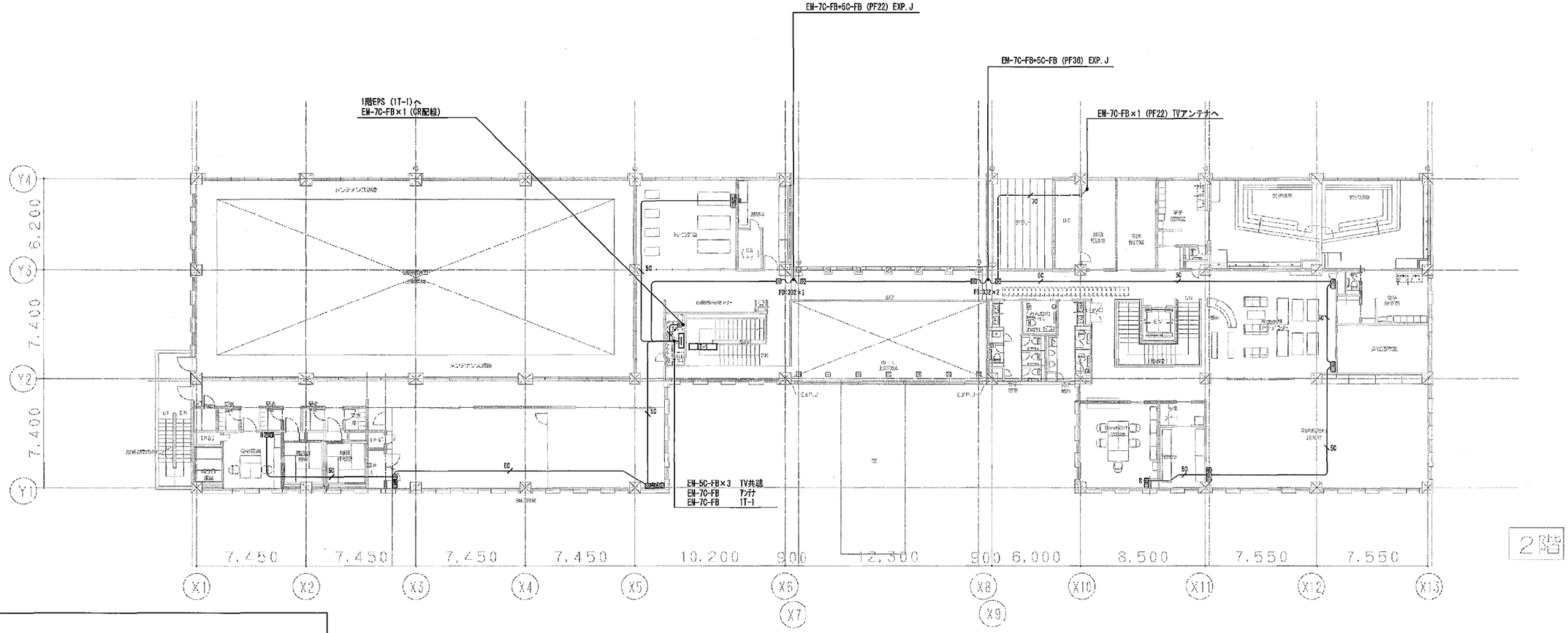

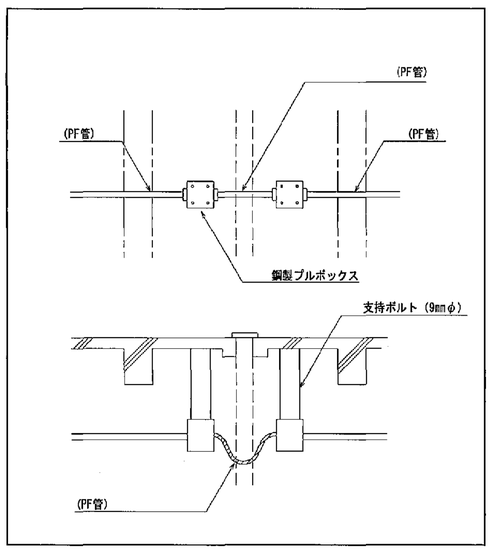

エキスパンションジョイント部 (共通)

凡例 (特記無き配管配線は下記による)

7C	EM-7C-FB×1	TV共聴設備
5C	EM-5C-FB×1	TV共聴設備
5C	EM-5C-FB×2	TV共聴設備
5C	EM-5C-FB×4	TV共聴設備
	天井隠蔽配管・配線	
	露出配管	
	天井・床埋込配管	
	地中埋設配管	
	エキスパンション部分配管	
PB.331	プルボックス (390×300×200)	
(R)	直列ユニット (DS-7F-10) 抵抗 R (終端抵抗付)	

(A3版:表示縮尺の1/2)

工事名	平塚市余熱利用施設新築工事 (電気)				
図面名	テレビ共聞受信設備 2階平面図		縮尺 1/150	設計年月	2015年3月
承認	課長	担当長	担当者	合議	製図者
					図面データ通し番号 16-569
					図面番号 C-39
設計事務所	豊建築事務所 YUTAKA Architect			平塚市 都市整備部 建築住宅課	

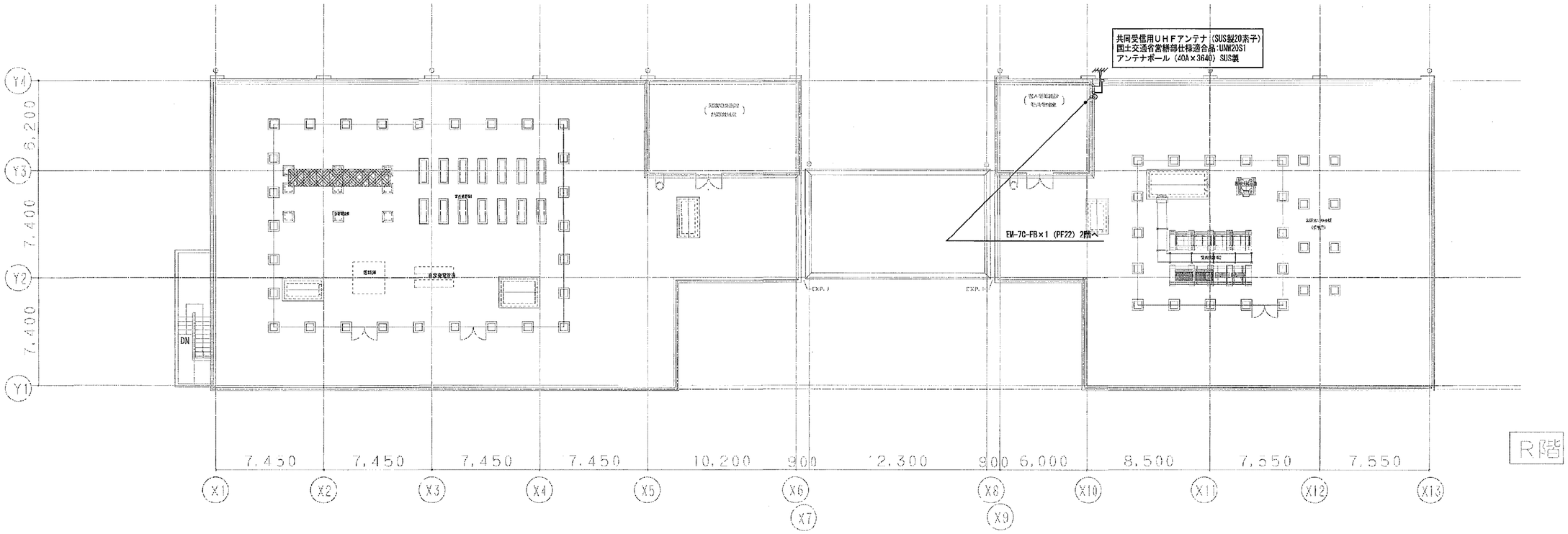

凡例（特記無きは下記による）

⑦	ジャンクションボックス（CB110□×D54）　雨線入線カバー共
	地上デジタル放送受信用アンテナ

(A3版：表示縮尺の1/2)

工事名	平塚市余熱利用施設新築工事（電気）						
図面名	テレビ共同受信設備　R階平面図			縮　尺	1/150	設計年月	2015年3月
承認	建長	担当長	担当者	合　議	製図者	図面データ請し番号	図面番号
						16-570	C-40
設計事務所名	豊建築事務所 Yutaka Architects				平塚市 都市整備部 建築住宅課		

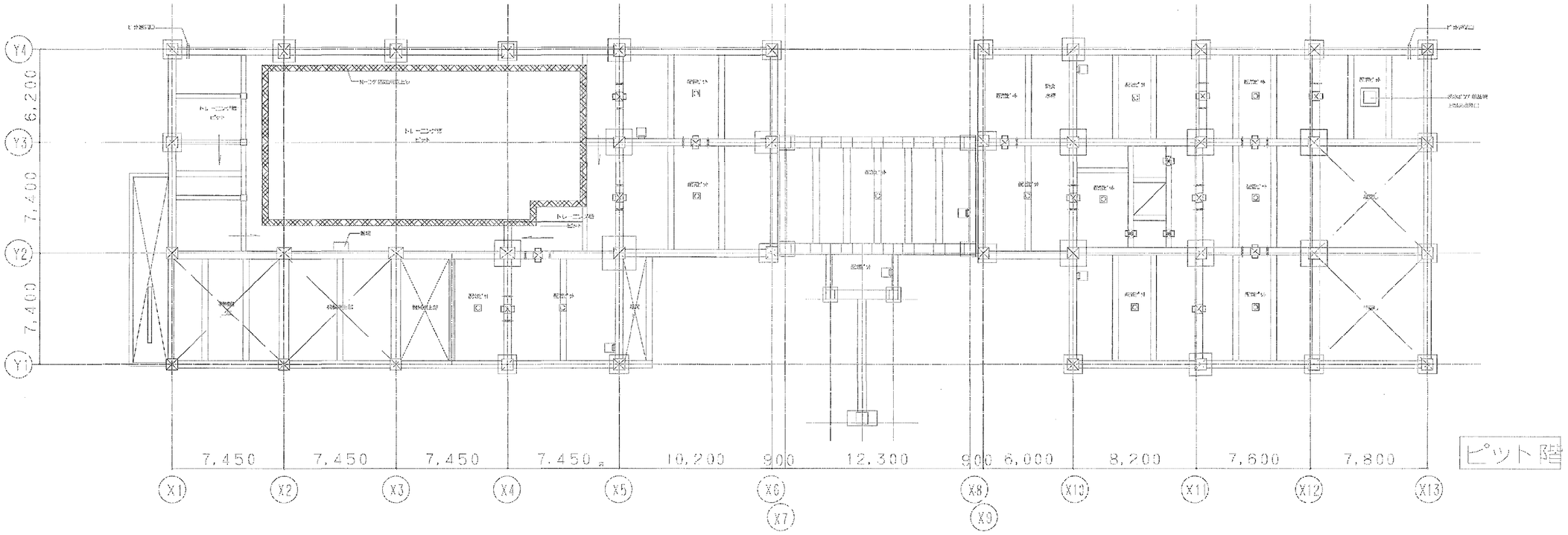

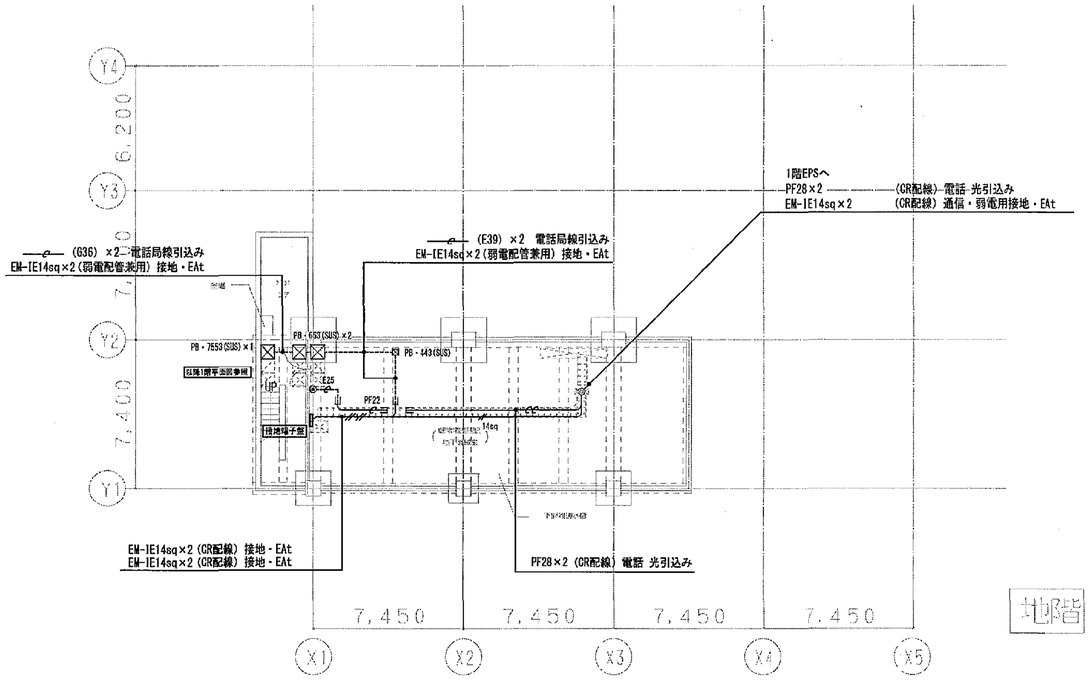

凡例 (特記無き配管配線は下記による)

	露出配管
	ケーブルラック配管・配線
	電灯分電盤
	接地端子盤
⊕	電話アウトレット (08・102口×14カバー付・ノズルプレート共)
⊠ PB.443	プルボックス (400×400×300) SUS防水型
⊠ PB.653	プルボックス (600×600×300) SUS防水型
⊠ PB.755S	プルボックス (750×590×300) SUS防水型

(A3版:表示縮尺の1/2)

工事名	平塚市余熱利用施設新築工事 (電気)						
図面名	電話・LAN配管設備 地階、ピット階平面図			縮 尺	1/150	設計年月	2015年3月
承認	課 長	担当長	担当者	合 議	製図者	図面データ通し番号	図 面 番 号
						16-571	C-41
設計事務所名	豊建築事務所 Yutaka Architects 一級建築士事務所東京都知事登録第60019号 一級建築士登録番号第21306号				平塚市 都市整備部 建築住宅課		